ТИПОВЫЕ КОНСТРУКЦИИ, ИЗДЕЛИЯ И УЗЛЫ ЗДАНИЙ И СООРУЖЕНИЙ

СЕРИЯ 1.442.1-1

ПЛИТЫ ПЕРЕКРЫТИЙ ЖЕЛЕЗОБЕТОННЫЕ РЕБРИСТЫЕ ВЫСОТОЙ 400 мм, УКЛАДЫВАЕМЫЕ НА ПОЛКИ РИГЕЛЕЙ

ВЫПУСК 1

ПРЕДВАРИТЕЛЬНО НАПРЯЖЕННЫЕ ПЛИТЫ
ШИРИНОЙ 3,0; 1,5 И 0,95 м

РАБОЧИЕ ЧЕРТЕЖИ

18210-01
ЦЕНА 2-93

ЦЕНТРАЛЬНЫЙ ИНСТИТУТ ТИПОВОГО ПРОЕКТИРОВАНИЯ
ГОССТРОЯ СССР

Москва А-445 Смольная ул 22

Сдано в печать XII 1982 года

Заказ № 12322 Тираж 3900 экз

ТИПОВЫЕ КОНСТРУКЦИИ, ИЗДЕЛИЯ И УЗЛЫ ЗДАНИЙ И СООРУЖЕНИЙ

СЕРИЯ 1.442.1-1

ПЛИТЫ ПЕРЕКРЫТИЙ ЖЕЛЕЗОБЕТОННЫЕ РЕБРИСТЫЕ ВЫСОТОЙ 400 мм, УКЛАДЫВАЕМЫЕ НА ПОЛКИ РИГЕЛЕЙ

ВЫПУСК 1

ПРЕДВАРИТЕЛЬНО НАПРЯЖЕННЫЕ ПЛИТЫ ШИРИНОЙ 3,0; 1,5 И 0,95 м

РАБОЧИЕ ЧЕРТЕЖИ

Утверждены и введены в действие с 01.01.83. Госстроем СССР. Постановление от 22.10.82. №262

РАЗРАБОТАНЫ ЦНИИПРОМЗДАНИЙ

Главный инженер И.А. Петров

Руководитель ОКМЭ Г.В. Выжигин

Гл. инженер проекта В.М. Трахтенгерц

СОВМЕСТНО С НИИЖБ

Зам. директора Н.Н. Коровин

Рук. лаборатории Г.И. Бердичевский

Ст. научный сотрудник А.Е. Кузьмичев

С НИИСК

Зам. директора П.И. Кривошеев

Зав. отделом Б.П. Ковтунов

Зав. отделом Ю.Н. Кардовский

Обозначение	Наименование	Стр выпуска
	Содержание	
1.442.1-1.1 0.00.0 ПЗ	Пояснительная записка	2-18
1.442.1-1.1 0.00.0 Н	Номенклатура плит	19-25
1.442.1-1.11.00.0	Плита 1П1, 1П2	26,27
1.442.1-1.11.00.0 СБ	Плита 1П1, 1П2 Сборочный чертеж	28-32
1.442.1-1.11.00.0 СМ	Плита 1П1 с квадратными отверстиями (пример)	33
1.442.1-1.11.00.0 СМ	Плита 1П1, 1П2 со шпонками (вариант)	34
1.442.1-1.12.00.0	Плита 1П3, 1П4	35-37
1.442.1-1.12.00.0 СБ	Плита 1П3, 1П4. Сборочный чертеж	38-42
1.442.1-1.12.00.0 СМ	Плита 1П3 с квадратными отверстиями (пример)	43
1.442.1-1.12.00.0 СМ	Плита 1П3, 1П4 со шпонками (вариант)	44
1.442.1-1.13.00.0	Плита 1П5, 1П6	45,46
1.442.1-1.13.00.0 СБ	Плита 1П5, 1П6 Сборочный чертеж	47-49
1.442.1-1.13.00.0 СМ	Плита 1П5 с квадратными отверстиями (пример)	50
1.442.1-1.13.00.0 СМ	Плита 1П5, 1П6 со шпонками (вариант)	51
1.442.1-1.1 0.00.0 ВМС	Ведомость расхода стали на плиту	52-75

1. Общая часть.

1.1 Данный выпуск содержит рабочие чертежи плит шириной 3,0; 1,5 и 0,95 м с напрягаемой рабочей арматурой, в том числе чертежи плит покрытий размером 1,5×5,55 м с круглыми отверстиями для установки вентиляционных устройств.

Плиты данного выпуска являются усовершенствованным вариантом плит серий ИИ24-8; ИИ24-9 и ИИ24-11 в части снижения металлоёмкости и трудоемкости их изготовления.

Кроме того, в выпуске даны: пример решения в плитах перекрытий квадратных отверстий для пропуска вертикальных коммуникаций и вариант опалубочных чертежей плит с наличием вертикальных углублений на наружных гранях продольных ребер, служащих для образования бетонных шпонок после замоноличивания швов между плитами. Опалубочной формой, образующей пазы для шпонок, необходимо пользоваться для изготовления плит в тех случаях, когда в проектах конкретных зданий соединение плит шпонками указано как необходимое (например, при строительстве в сейсмических районах) Такими формами можно пользоваться и для изготовления плит, для которых не требуется соединение их между собой с помощью указанных шпонок (см. докум. 1.442.1-1.11.00.0 СМ, 1.442.1-1.12.00.0 СМ, 1.442.1-1.13.00.0 СМ)

1.2 Изготовление плит следует производить в опалубочных формах, чертежи которых разработаны Гипростроммашем (шифр 7795/1а, 7795/2а – для плит шириной 3 м и 7775/1а, 7775/2а – для плит шириной 1,5 м). В указанных формах предусмотрено устройство резиновых компенсаторов (а.с №451527), предохраняющих плиты от образования трещин в местах сопряжения торцевых ребер с продольными при передаче предварительного напряжения на бетон и облегчающих распалубку плит.

1.3. Марки плит и их несущая способность приведены в табл. 1. Маркировка плит принята по ГОСТ 23009-78 и ГОСТ 21506-76.

Рук. отд	Выжигин		
Гл. инж. пр.	Трахтенгерц		
Рук. гр.	Суровова		

1.442.1-1.1 0.00.0 ПЗ

Пояснительная записка

Стадия	Лист	Листов
Р	1	17

ЦНИИПРОМЗДАНИЙ

Таблица 1

Размер плиты м	Марка плиты	Равномерно распределенная нагрузка на плиту кгс/м² при коэффициенте перегрузки n=1	n>1	Расчетный диаметр и количество стержней в одном продольном ребре: крайнем	среднем	Предварительное напряжение σ₀, кгс/см²	Усилие натяжения N₀, кгс, на один стержень	Передаточная прочность бетона R₀	Контрольные равномерно распределенные нагрузки Pпр, в кгс/м² и контрольные прогибы fк в см для оценки жесткости и трещиностойкости плит при возрасте бетона к моменту испытания 8 сутках: 3÷7 Pпр	3÷7 fк	14 Pпр	14 fк	28 Pпр	28 fк	100 Pпр	100 fк	Контрольные равномерно распределенные нагрузки для оценки прочности плит кгс/м²: Pк при c=1,4 *	Pк' при c=1,6
1	2	3	4	5	6	7	8	9	10	11	12	13	14	15	16	17	18	19
3,0 x 5,55	1П1-1АIVT(П)	360 (445)	450 (550)	1ф12	2ф12	4200	4750	160	390	0,19	395	0,18	400	0,13	375	0,13	900	1120
	1П1-2АIVT(П)	1350 (1670)	1600 (1975)	1ф20	2ф20	5070	15900	200	1690	0,56	1625	0,48	1540	0,41	1365	0,43	2825	3400
	1П1-3АIVT(П)	1760 (2160)	2100 (2575)	1ф22	2ф22		19300	210	2150	0,96	2075	0,83	1975	0,67	1765	0,55	3635	4360
	1П1-4АIVT(П)	2245 (2645)	2700 (3175)	1ф25	2ф25		24900	245	2805	1,27	2705	1,10	2565	0,91	2265	0,75	4445	5320
	1П1-5АIVT(П)	2750 (2900)	3300 (3475)	2ф20	4ф20		15900	245	3525	1,70	3390	1,50	3175	1,28	2765	1,03	4850	5800
	1П1-1АтVскт(П)-П	360	450	1ф12	2ф12	6000	6800	200	400	0,19	395	0,18	395	0,17	375	0,16	805	960
	1П1-2АтVскт(П)-П	1350	1600	1ф18	2ф18	6500	16500	210	1530	0,52	1510	0,47	1475	0,46	1365	0,42	2475	2800
	1П1-3АтVскт(П)-П	1760	2100	1ф20	2ф20		20400	280	1980	0,73	1950	0,58	1900	0,52	1765	0,45	3115	3600
	1П1-4АтVскт-П	2245	2700	1ф22	2ф22		24700	315	2605	1,04	2555	0,88	2460	0,72	2265	0,62	3955	4560
	1П1-5АтVскт-П	2750	3300	2ф18	4ф18		16500	315	3280	1,42	3185	1,25	3040	1,06	2765	0,90	4795	5520
	1П1-1АтVT(П)	445	550	1ф12	2ф12	6000	6800	200	400	0,19	395	0,18	395	0,17	375	0,16	945	1120
	1П1-2АтVT(П)	1670	1975	1ф18	2ф18	6500	16500	210	1530	0,52	1510	0,47	1475	0,46	1365	0,42	2940	3400
	1П1-3АтVT(П)	2160	2575	1ф20	2ф20		20400	280	1980	0,73	1950	0,58	1900	0,52	1765	0,45	3780	4360
	1П1-4АтVT(П)	2645	3175	1ф22	2ф22		24700	280	2635	1,54	2570	1,16	2475	0,98	2265	0,78	4620	5320
	1П1-5АтVT(П)	2900	3475	2ф18	4ф18		16500	280	3320	1,85	3215	1,42	3065	1,22	2765	1,02	5040	5800
	1П1-1АтVIT(П)	360	450	1ф10	2ф10	7000	5500	280	375	0,16	375	0,15	390	0,15	375	0,14	805	960
	1П1-2АтVIT(П)	1585	1875	1ф16	2ф16	9500	19100	280	1460	0,56	1450	0,44	1435	0,40	1365	0,42	2800	3240
	1П1-3АтVIT(П)	1825	2175	1ф18	2ф18		24200	280	1935	0,81	1910	0,67	1875	0,51	1765	0,44	3220	3720
	1П1-4АтVIT	2310	2775	1ф20	2ф20		29800	350	2535	1,43	2485	1,32	2420	0,81	2265	0,61	4060	4680
	1П1-5АтVIT	2750	3300	2ф16	4ф16		19100	375	3130	1,62	3060	1,50	2965	1,12	2765	0,92	4795	5520

*) При определении контрольных нагрузок для плит, армированных сталью класса А-IV коэффициент „С" принят равным 1,35 на основании письма Госстроя СССР от 12-V-82г N 17-Д.

Инв. N подл. | Подпись и дата | Взам. инв. N

Продолжение таблицы 1

Размер плиты м	Марка плиты	Равномерно распределенная нагрузка на плиту кгс/м²		Расчетный диаметр и количество стержней в одном продольном ребре		Предварительное напряжение σ_0, кгс/см²	Усилие натяжения N_0, кгс, на один стержень	Передаточная прочность бетона R_0	Контрольные равномерно распределенные нагрузки $P_{пр}$, в кгс/м² и контрольные прогибы f_k в см для оценки жесткости и трещиностойкости плит при возрасте бетона к моменту испытания в сутках								Контрольные равномерно распределенные нагрузки для оценки прочности плит кгс/м²	
		При коэффициенте перегрузки							3–7		14		28		100			
		$n=1$	$n>1$	крайнем	средним				$P_{пр}$	f_k	$P_{пр}$	f_k	$P_{пр}$	f_k	$P_{пр}$	f_k	P_k при $\varepsilon=1,4$	P_{k1} при $\varepsilon=1,5$
1	2	3	4	5	6	7	8	9	10	11	12	13	14	15	16	17	18	19
30×505	1П2-1АIIIT(П)	360 (445)	450 (550)	1ф12	2ф12	4200	4750	160	Испытание следует производить неразрушающими методами									
	1П2-2АIIIT(П)	1350 (1670)	1600 (1975)	1ф18	2ф18	5000	12700	175										
	1П2-3АIIIT(П)	1760 (2160)	2100 (2575)	1ф20	2ф20		15700	210										
	1П2-4АIIIT(П)	2245 (2645)	2700 (3175)	1ф22	2ф22		19000	245										
	1П2-5АIIIT(П)	2750 (2900)	3300 (3475)	2ф18	4ф18		12700	245										
	1П2-1АтIVскт(П)-П	350	450	1ф10	2ф10	5500	4300	200										
	1П2-2АтIVскт(П)-П	1350	1600	1ф16	2ф16	6500	13100	210										
	1П2-3АтIVскт(П)-П	1760	2100	1ф18	2ф18		16500	245										
	1П2-4АтIVскт-П	2245	2700	1ф20	2ф20		20400	315										
	1П2-5АтIVскт-П	2750	3300	2ф16	4ф16		13100	315										
	1П2-1АтIVT(П)	445	550	1ф10	2ф10	5500	4300	200										
	1П2-2АтIVT(П)	1670	1975	1ф16	2ф16	6500	13100	210										
	1П2-3АтIVT(П)	2160	2575	1ф18	2ф18		16500	245										
	1П2-4АтIVT(П)	2645	3175	1ф20	2ф20		20400	280										
	1П2-5АтIVT(П)	2900	3475	2ф16	4ф16		13100	280										
	1П2-1АтVT(П)	360	450	1ф10	2ф10	6000	4700	280										
	1П2-2АтVT(П)	1585	1875	1ф14	2ф14	9500	14600	280										
	1П2-3АтVT(П)	1825	2175	1ф16	2ф16		19100	280										
	1П2-4АтVT	2310	2775	1ф18	2ф18		24200	350										
	1П2-5АтVT	2750	3300	2ф14	4ф14		14600	350										

Продолжение таблицы 1

Размер плиты м	Марка плиты	Равномерно распределенная нагрузка на плиту кгс/м² при коэффициенте перегрузки n=1	n>1	Расчетный диаметр и количество стержней в одном продольном ребре: крайнем	среднем	Предварительное напряжение σ_0, кгс/см²	Усилие натяжения N_0, кгс, на один стержень	Передаточная прочность бетона R_0	Контрольные равномерно распределенные нагрузки $P_{пр}$, в кгс/м² и контрольные прогибы $f_к$ в см для оценки жесткости и трещиностойкости плит при возрасте бетона к моменту испытания в сутках: 3–7 $P_{пр}$	3–7 $f_к$	14 $P_{пр}$	14 $f_к$	28 $P_{пр}$	28 $f_к$	100 $P_{пр}$	100 $f_к$	Контрольные равномерно распределенные нагрузки для оценки прочности плит кгс/м² $P_к$ при $C=1{,}4$*	$P_к'$ при $C=1{,}6$
1	2	3	4	5	6	7	8	9	10	11	12	13	14	15	16	17	18	19
1,5×5,55	1ПЗ-1АIVТ(П)	360 (445)	450 (550)	1Ф12		4200	4750	160	410	0,49	420	0,48	415	0,47	385	0,46	940	1130
	1ПЗ-1АIVТ(П)-1								Испытание следует производить неразрушающими методами									
	1ПЗ-1АIVТ(П)-2																	
	1ПЗ-1АIVТ(П)-3																	
	1ПЗ-2АIVТ(П)	1350 (1670)	1600 (1975)	1Ф20		5070	15900	200	1710	0,61	1650	0,54	1560	0,54	1375	0,49	2835	3410
	1ПЗ-3АIVТ(П)	1760 (2160)	2100 (2575)	1Ф22			19300	240	2285	0,92	2195	0,77	2060	0,66	1775	0,51	3645	4370
	1ПЗ-4АIVТ(П)	2245 (2645)	2700 (3175)	1Ф25			24900	245	2910	1,56	2885	1,25	2675	0,97	2275	0,75	4455	5330
	1ПЗ-5АIVТ(П)	2750 (3150)	3300 (3775)	2Ф20			15900	245	3535	1,79	3535	1,05	3315	1,28	2775	0,97	5265	6290
	1ПЗ-6АIVТ	3455 (3890)	4100 (4375)	2Ф22			19300	315	4410	1,96	4410	1,88	4155	1,48	3475	1,12	6075	7250
	1ПЗ-7АIVТ	4265 (4495)	5100 (5375)	2Ф25			24900	400	5410	2,31	5410	2,23	5115	2,02	4275	1,36	7425	8850
	1ПЗ-1АтVСКТ(П)-П	360	450	1Ф12		6000	6800	200	395	0,37	405	0,36	405	0,35	385	0,35	815	970
	1ПЗ-1АтVСКТ(П)-1П								Испытание следует производить неразрушающими методами									
	1ПЗ-1АтVСКТ(П)-2П																	
	1ПЗ-1АтVСКТ(П)-3П																	
	1ПЗ-2АтVСКТ(П)-П	1350	1600	1Ф18		6500	16500	210	1565	0,68	1535	0,54	1495	0,49	1375	0,41	2425	2810
	1ПЗ-3АтVСКТ(П)-П	1760	2100	1Ф20			20400	280	2020	0,85	1980	0,71	1920	0,56	1775	0,47	3125	3610
	1ПЗ-4АтVСКТ-П	2245	2700	1Ф22			24700	315	2650	1,35	2590	0,98	2485	0,80	2275	0,58	3965	4570
	1ПЗ-5АтVСКТ-П	2750	3300	2Ф18			16500	315	3340	1,69	3235	1,28	3075	1,09	2775	0,90	4805	5530
	1ПЗ-6АтVСКТ-П	3455	4100	2Ф20			20400	350	4330	2,20	4155	2,04	3910	1,61	3475	1,27	5925	6810
	1ПЗ-7АтVСКТ-П	4265	5100	2Ф22			24700	375	5410	2,85	5165	2,64	4845	2,38	4275	1,81	7325	8410

*) При определении контрольных нагрузок для плит, армированных сталью класса А-IV коэффициент „С" принят равным 1,35 на основании письма Госстроя СССР от 12 II 82г N 17-Д.

Инв. N подл. | Подпись и дата | Взам. инв. N

Продолжение таблицы 1

Размер плиты м	Марка плиты	Равномерно распределенная нагрузка на плиту кгс/м² при коэффициенте перегрузки n=1	n>1	Расчетный диаметр и количество стержней в одном продольном ребре: крайнем	среднем	Предварительное напряжение σ_0, кгс/м²	Усилие натяжения N_0, кгс, на один стержень	Передаточная прочность бетона R_0	Контрольные равномерно распределенные нагрузки $P_{пр}$ в кгс/м² и контрольные прогибы f_k в см для оценки жесткости и трещиностойкости плит при возрасте бетона к моменту испытания в сутках: 3–7 $P_{пр}$	3–7 f_k	14 $P_{пр}$	14 f_k	28 $P_{пр}$	28 f_k	100 $P_{пр}$	100 f_k	Контрольные равномерно распределенные нагрузки для оценки прочности плит кгс/м² P_k при c=1,4	P_k' при c=1,6
1	2	3	4	5	6	7	8	9	10	11	12	13	14	15	16	17	18	19
1,5×5,55	1ПЗ-1АтVТ(П)	445	550	1Ф12		6000	6800	200	395	0,37	405	0,36	405	0,35	385	0,35	955	1130
	1ПЗ-1АтVТ(П)-1								Испытание следует производить неразрушающими методами									
	1ПЗ-1АтVТ(П)-2																	
	1ПЗ-1АтVТ(П)-3																	
	1ПЗ-2АтVТ(П)	1670	1975	1Ф18		6500	16500	210	1565	0,68	1535	0,54	1495	0,49	1375	0,41	2950	3410
	1ПЗ-3АтVТ(П)	2160	2575	1Ф20			20400	280	2020	0,85	1980	0,71	1920	0,56	1775	0,47	3790	4370
	1ПЗ-4АтVТ(П)	2645	3175	1Ф22			24700	280	2680	2,00	2605	1,29	2500	1,09	2275	0,86	4630	5330
	1ПЗ-5АтVТ(П)	3150	3775	2Ф18			16500	280	3380	2,20	3265	1,45	3100	1,25	2775	1,02	5470	6290
	1ПЗ-6АтVТ	3690	4375	2Ф20			20400	375	4360	2,52	4185	2,04	3940	1,81	3475	1,42	6310	7250
	1ПЗ-7АтVТ	4495	5375	2Ф22			24700	375	5410	2,85	5165	2,64	4845	2,38	4275	1,81	7710	8860
	1ПЗ-1АтVIТ(П)	360	450	1Ф10		7000	5500	280	385	0,26	390	0,25	400	0,24	385	0,24	815	970
	1ПЗ-1АтVIТ(П)-1								Испытание следует производить неразрушающими методами									
	1ПЗ-1АтVIТ(П)-2																	
	1ПЗ-1АтVIТ(П)-3																	
	1ПЗ-2АтVIТ(П)	1585	1875	1Ф16		9500	19100	280	1485	0,65	1475	0,50	1450	0,46	1375	0,40	2810	3250
	1ПЗ-3АтVIТ(П)	1825	2175	1Ф18			24200	280	1970	1,21	1940	0,85	1890	0,70	1775	0,52	3230	3730
	1ПЗ-4АтVI	2310	2775	1Ф20			29800	350	2575	1,53	2515	1,42	2440	0,98	2275	0,78	4070	4690
	1ПЗ-5АтVI	2750	3300	2Ф16			19100	375	3175	1,64	3100	1,52	2990	1,14	2775	0,93	4805	5530
	1ПЗ-6АтVI	3455	4100	2Ф18			24200	375	4135	2,35	3995	2,18	3810	1,99	3475	1,74	5925	6810

Продолжение таблицы 1

Размер плиты	Марка плиты	Равномерно распределенная нагрузка на плиту кгс/м² при коэффициенте перегрузки n=1	n>1	Расчетный диаметр и количество стержней в одном продольном ребре крайнем	средним	Предварительное напряжение σ₀ кгс/м²	Усилие натяжения N₀, кгс, на один стержень	Передаточная прочность бетона R₀	Контрольные равномерно распределенные нагрузки Pпр в кгс/м² и контрольные прогибы fк в см для оценки жесткости и трещиностойкости плит при возрасте бетона к моменту испытания в сутках 3–7 Pпр	fк	14 Pпр	fк	28 Pпр	fк	100 Pпр	fк	Контрольные равномерно распределенные нагрузки для оценки прочности плит кгс/м² Pк при c=1,4	Pк' при c=1,6
1	2	3	4	5	6	7	8	9	10	11	12	13	14	15	16	17	18	19
1,5×5,985	1П4-1АIIIТ(П)	360 (445)	450 (550)	1Ф12		4200	4750	160	Испытание следует производить неразрушающими методами									
	1П4-2АIIIТ(П)	1350 (1670)	1500 (1975)	1Ф18		5000	12700	175										
	1П4-3АIIIТ(П)	1750 (2160)	2100 (2575)	1Ф20			15700	240										
	1П4-4АIIIТ(П)	2245 (2645)	2700 (3175)	1Ф22			19000	245										
	1П4-5АIIIТ(П)	2750 (3150)	3300 (3775)	2Ф18			12700	245										
	1П4-6АIIIТ	3455 (3690)	4100 (4375)	2Ф20			15700	315										
	1П4-7АIIIТ	4265 (4495)	5100 (5375)	2Ф22			19000	350										
	1П4-1АтVскт(П)-П	360	450	1Ф12		5500	4300	200										
	1П4-2АтVскт(П)-П	1350	1500	1Ф16		6500	13100	240										
	1П4-3АтVскт(П)-П	1750	2100	1Ф18			16500	245										
	1П4-4АтVскт-П	2245	2700	1Ф20			20400	315										
	1П4-5АтVскт-П	2750	3300	2Ф16			13100	315										
	1П4-6АтVскт-П	3455	4100	2Ф18			16500	350										
	1П4-7АтVскт-П	4265	5100	2Ф20			20400	350										
	1П4-1АтVТ(П)	405	550	1Ф10		5500	4300	200										
	1П4-2АтVТ(П)	1670	1975	1Ф16		6500	13400	240										
	1П4-3АтVТ(П)	2160	2575	1Ф18			16500	245										
	1П4-4АтVТ(П)	3645	3175	1Ф20			20400	280										
	1П4-5АтVТ(П)	3150	3775	2Ф16			13100	280										
	1П4-6АтV	3690	4375	2Ф18			16500	315										
	1П4-7АтV	4495	5375	2Ф20			20400	350										
	1П4-1АтIIIТ(П)	360	450	1Ф10		6300	4300	280										

Инв. № подл. | Подпись и дата | Взам. инв. №

Продолжение таблицы 1

Размер плиты м	Марка плиты	Равномерно распределенная нагрузка на плиту кгс/м² при коэффициенте перегрузки n=1	n>1	Расчетный диаметр и количество стержней в одном продольном ребре: крайнем	среднем	Предварительное напряжение σ₀ кгс/м²	Усилие натяжения N₀, кгс, на один стержень	Передаточная прочность бетона Rп	Контрольные равномерно распределенные нагрузки Pпр в кгс/м² и контрольные прогибы fк в см для оценки жесткости и трещиностойкости плит при возрасте бетона к моменту испытания в сутках: 3÷7 Pпр	3÷7 fк	14 Pпр	14 fк	28 Pпр	28 fк	100 Pпр	100 fк	Контрольные равномерно распределенные нагрузки для оценки прочности плит кгс/м² Pк при σ=1,4	Pк' при σ=1,5
1	2	3	4	5	6	7	8	9	10	11	12	13	14	15	16	17	18	19
1,5×5,05	1П4-2АтVСТ(П)	1585	1875	1Ф14		9500	14600	280										
	1П4-3АтVСТ(П)	1825	2175	1Ф16			19100	280										
	1П4-4АтVСТ	2310	2775	1Ф18			24200	350										
	1П4-5АтVСТ	2750	3300	2Ф14			14600	350										
	1П4-6АтVСТ	3455	4100	2Ф16			19100	350										
0,985×5,55	1П5-1АIIIТ(П)	360 (445)	450 (550)	1Ф10		4200	3300	160										
	1П5-2АIIIТ(П)	1350 (1670)	1600 (1975)	1Ф16		5070	10200	175										
	1П5-3АIIIТ(П)	1760 (2150)	2100 (2575)	1Ф18			12900	210										
	1П5-4АIIIТ(П)	2245 (2645)	2700 (3175)	1Ф20			15900	245										
	1П5-5АIIIТ(П)	2750 (3150)	3300 (3775)	1Ф22			19300	262										
	1П5-6АIIIТ	3455 (3690)	4100 (4375)	1Ф25			24900	315										
	1П5-7АIIIТ	4265 (4495)	5100 (5375)	2Ф20			15900	350										
	1П5-1АтVСКТ(П)-П	360	450	1Ф10		5000	3900	200										
	1П5-2АтVСКТ(П)-П	1350	1600	1Ф14		6500	10000	210										
	1П5-3АтVСКТ(П)-П	1760	2100	1Ф16			13100	245										
	1П5-4АтVСКТ-П	2245	2700	1Ф18			16500	315										
	1П5-5АтVСКТ-П	2750	3300	1Ф20			20400	315										
	1П5-6АтVСКТ-П	3455	4100	1Ф22			24700	400										
	1П5-7АтVСКТ-П	4265	5100	2Ф18			16500	350										
	1П5-1АтVТ(П)	445	550	1Ф10		5000	3900	200										
	1П5-2АтVТ(П)	1750	2075	1Ф14		6500	10000	210										
	1П5-3АтVТ(П)	2160	2575	1Ф16			13100	245										

Испытание следует производить неразрушающими методами

Продолжение таблицы 1

Размер плиты м	Марка плиты	Равномерно распределенная нагрузка на плиту кгс/м² при коэффициенте перегрузки n=1	n>1	Расчетный диаметр и количество стержней в одном продольном ребре крайнем	среднем	Предварительное напряжение σ₀, кгс/м²	Усилие натяжения N₀, кгс, на один стержень	Передаточная прочность бетона R₀	Контрольные равномерно распределенные нагрузки Pпр, в кгс/м² и контрольные прогибы fк в см для оценки жесткости и трещиностойкости плит при возрасте бетона к моменту испытания 8 суток: 3÷7 Pпр	fк	14 Pпр	fк	28 Pпр	fк	100 Pпр	fк	Контрольные равномерно распределенные нагрузки для оценки прочности плит кгс/м² Pк при c=1.4	Pк' при c=1.6
1	2	3	4	5	6	7	8	9	10	11	12	13	14	15	16	17	18	19
0,995×5,55	1П5-4АтVT(П)	2720	3275	1Ф18		6500	16500	245	Испытания следует производить неразрушающими методами									
	1П5-5АтVT(П)	3150	3775	1Ф20			28400	280										
	1П5-6АтVT	3690	4375	1Ф22			24700	315										
	1П5-7АтVT	4495	5375	2Ф18			16500	350										
	1П5-1АтIIIT(П)	360	450	1Ф10		6000	4700	280										
	1П5-2АтIIIT(П)	1545	1835	1Ф12		9500	10700	280										
	1П5-3АтIIIT(П)	1825	2175	1Ф14			14600	280										
	1П5-4АтIIIT	2310	2775	1Ф16			19100	350										
	1П5-5АтIIIT	2750	3300	1Ф12			24200	350										
	1П5-6АтIIIT	3455	4100	1Ф22			36100	400										
0,995×5,05	1П6-1,5IIIT(П)	360 (445)	450 (550)	1Ф10		4200	3300	160										
	1П6-2АIIIT(П)	1350 (1670)	1600 (1975)	1Ф16		5000	19100	175										
	1П6-3АIIIT(П)	1760 (2160)	2100 (2575)	1Ф18			12700	210										
	1П6-4АIIIT(П)	2245 (2645)	2700 (3175)	1Ф20			15700	245										
	1П6-5АIIIT(П)	2750 (3150)	3300 (3775)	1Ф22			19000	262										
	1П6-6АIIIT	3455 (3690)	4100 (4375)	1Ф25			24500	315										
	1П6-7АIIIT	4265 (4495)	5100 (5375)	2Ф20			15700	350										
	1П6-1АтVскт(П)-П	360	450	1Ф10		5000	3900	200										
	1П6-2АтVскт(П)-П	1350	1600	1Ф14		6500	10000	240										
	1П6-3АтVскт(П)-П	1760	2100	1Ф16			13100	245										
	1П6-4АтVскт-П	2245	2700	1Ф18			16500	315										
	1П6-5АтVскт-П	2750	3300	1Ф20			20400	315										

Инв.№ подл. | Подпись и дата | Взам. инв.№

18210 01 10

Продолжение таблицы 1

	Марка плиты	Равномерно распределенная нагрузка на плиту, кгс/м² при коэффициенте перегрузки		Расчетный диаметр и количество стержней в одном продольном ребре		Предварительное напряжение σ_0, кгс/м²	Усилие натяжения N_0, кгс, на один стержень	Передаточная прочность бетона R_0	Контрольные равномерно распределенные нагрузки $P_{пр}$, в кгс/м² и контрольные прогибы f_k в см для оценки жесткости и трещиностойкости плит при возрасте бетона к моменту испытания в сутках								Контрольные равномерно распределенные нагрузки для оценки прочности плит кгс/м²	
									3÷7		14		28		100			
		n=1	n>1	крайнем	среднем				$P_{пр}$	f_k	$P_{пр}$	f_k	$P_{пр}$	f_k	$P_{пр}$	f_k	P_k при c=1,4	P_k' при c=1,6
1	2	3	4	5	6	7	8	9	10	11	12	13	14	15	16	17	18	19
0,95х 5,05	1ПБ-5АтVсхт-П	3455	4100	1Ф22		6500	24700	400	Испытание следует производить неразрушающими методами									
	1ПБ-7АтVсхт-П	4265	5100	2Ф18			15500	350										
	1ПБ-1АтVТ(П)	445	550	1Ф10		5000	3500	200										
	1ПБ-2АтVТ(П)	1750	2075	1Ф14		6500	10000	210										
	1ПБ-3АтVТ(П)	2160	2575	1Ф16			13100	245										
	1ПБ-4АтVТ(П)	2720	3275	1Ф18			16500	245										
	1ПБ-5АтVТ(П)	3150	3775	1Ф20			20400	280										
	1ПБ-6АтVТ	3690	4375	1Ф22			24700	315										
	1ПБ-7АтVТ	4495	5375	2Ф18			16500	350										
	1ПБ-1АтVIТ(П)	360	450	1Ф10		6000	4700	280										
	1ПБ-2АтVIТ(П)	1545	1835	1Ф12		9500	10400	280										
	1ПБ-3АтVIТ(П)	1825	2175	1Ф14			14600	280										
	1ПБ-4АтVIТ	2310	2775	1Ф16			19100	350										
	1ПБ-5АтVIТ	2750	3300	1Ф18			24200	350										
	1ПБ-6АтVIТ	3455	4100	1Ф22			36100	400										

1. В графе 2 индекс Т во второй части марки обозначает тяжелый бетон, а индекс П в скобках - бетон на пористых заполнителях.
2. В графах 3 и 4 нагрузки приведены без учета массы плиты.
3. Для плит, армированных сталью класса АIV, без скобок приведены нагрузки при применении плит в условиях агрессивной газовой среды, в скобках - неагрессивной среды.
4. При расчете продольных ребер учитывалась масса плит с заливкой швов, равная: 1) для плит шириной 1,5 и 3,0 м - из тяжелого бетона - 295 кгс/м² (при n=1) и 325 кгс/м² (при n>1), а из бетона на пористых заполнителях - 240 кгс/м² (при n=1) и 265 кгс/м² (при n>1), 2) для плит шириной 0,95 м - из тяжелого бетона - 370 кгс/м² (при n=1) и 405 кгс/м² (при n>1), а из бетона на пористых заполнителях - 305 кгс/м² (при n=1) и 335 кгс/м² (при n>1).
5. В графах 7 и 8 величины σ_0 и N_0 приведены без учета потерь от деформации форм.
6. В графах 10, 12, 14, 16, 18 и 19 величины $P_{пр}$, P_k, P_k' (для плит, испытываемых методом нагружения) приведены без учета массы плит, которая принята из тяжелого бетона для плит шириной 3 м - 280 кгс/м², для плит шириной 1,5 м - 270 кгс/м². Указанными величинами допускается пользоваться при испытании плит из бетона на пористых заполнителях.
7. Для испытываемых плит отношение $f_{плит}/f_{пред} \leq 0,85$.

1.4. В плитах покрытий размером 1,5×5,55м предусмотрены унифицированные отверстия для дефлекторов и зонтов. На плиты покрытий могут устанавливаться крышные центробежные или осевые вентиляторы №№ 4; 5 и 6. На каждую плиту допускается установка только одного вентилятора. Установку вентиляторов следует производить в соответствии с указаниями, изложенными в серии 1.469-7. В случае установки на плиты покрытий оборудования с динамическими нагрузками, кроме указанных выше номеров крышных вентиляторов, необходимо производить динамический расчет в соответствии с действующими нормативами. Эквивалентные расчетные равномерно распределенные нагрузки от вентиляционного устройства для плит покрытий с отверстиями для дефлекторов, зонтов и вентиляторов. приведены в табл. 2.

Таблица 2

Размер плиты м	Марка плиты	Вид вентиляционного устройства		Диаметр отверстия мм	Эквивалентная равномерно распределенная нагрузка на 1м² плиты, кгс/м² (при n>1)
1	2	3		4	5
1,5×5,55	1П3-1АIVT(П)-1; 1П3-1АгVT(П)-1, 1П3-1АгVIT(П)-1; 1П3-1АгVСКТ(П)-1П	Зонт (дефлектор)		400	50 (60)
	1П3-1АIVT(П)-2; 1П3-1АгVT(П)-2; 1П3-1АгVIT(П)-2; 1П3-1АгVСКТ(П)-2П			700	50 (80)
	1П3-1АIVT(П)-3; 1П3-1АгVT(П)-3; 1П3-1АгVIT(П)-3; 1П3-1АгVСКТ(П)-3П			1000	45 (115)
	1П3-1АIVT(П)-2 1П3-1АгVT(П)-2	центробежный вентилятор	№4 №5 №6	700	60 80 105
	1П3-1АгVIT(П)-2 1П3-1АгVСКТ(П)-2П	осевой вентилятор	№4 №5 №6		40 45 50

1. В графе 5 в скобках указаны эквивалентные нагрузки на плиты при установке дефлектора.
2. Максимальная равномерно распределенная нагрузка на плиты с отверстиями для дефлекторов, зонтов и крышных вентиляторов №№ 4, 5, 6, определяется по табл. 1 за вычетом эквивалентной равномерно распределенной нагрузки от вентиляционного устройства, приведенной в настоящей таблице.
3. При определении эквивалентной нагрузки от вентиляционного устройства учтены следующие нагрузки:
— от массы дефлектора или зонта (по серии 1.494-32) или одного крышного вентилятора (с №4 по №6);
— от массы стакана (по серии 1.494-24), от массы трубы и утеплителя, клапана и набетонки,
— ветровая нагрузка при значении нормативного скоростного напора „q°" на уровне верха трубы, не превышающего 90 кгс/м²
— динамические нагрузки от одного из крышных вентиляторов №№ 4, 5; 6.
4. Эквивалентные нагрузки вычислены для вентиляционных устройств с высотой трубы до 2ᵐ м включительно — от верхнего обреза стакана до раструба дефлектора или до верха зонта (без расчалок)

1.5. Расчет плит произведен в соответствии с требованиями „Строительных норм и правил" СНиП II-21-75 с учетом изменений и дополнений по постановлению Госстроя СССР от 11 мая 1981 г №67 и СНиП II-28-73*. Ребра плит рассчитаны как шарнирно опертые однопролетные балки таврового сечения, а поперечные ребра плит шириной 3,0м — как 2* пролетные балки. Плиты рассчитаны как конструкции 3ей категории трещиностойкости. Плиты марок типа 1П1-5; 1П2-5, 1П3-5... 1П3-7 и 1П4-5... 1П4-7 со всеми классами стали рабочей арматуры дополнительно рассчитаны на нагрузки от одного автопогрузчика типа 4004 грузоподъемностью 750кг при толщине пола в пределах 50÷100мм. Наибольшая нормативная нагрузка от давления одного колеса принята $P_н$=1190кгс. Расстояние между колесами принято равным 760мм. При этом нагрузка от напольного транспорта и равномерно распределенная длительная нагрузка приняты действующими разновременно

Примечание. При применении автопогрузчика указанного типа или аналогичного ему по нагрузке на перекрытиях из плит марок типа 1П1-2...1П1-4, 1П2-2...1П2-4.

Инв. № подл. | Подпись и дата | Взам. инв. №

18210 01 12

1П3-2 1П3-4, 1П4-2 1П4-4 (при всех классах стали рабочей арматуры) армирование полок плит следует принимать аналогичным армированию полок марок типа 1П1-5, 1П2-5, 1П3-5 и 1П4-5 соответственно

Плиты перекрытий шириной 1,5 и 3,0 м всех марок проверены также на действие погрузчика ЭП-0,5 грузоподъемностью 500 кг при отсутствии пола (для использования, например, в период строительства)

1.6 Плиты изготовляются из тяжелого бетона марок М200, М250, М300, М350, М400, М450, М500 или из бетона на пористых заполнителях марок М200, М250, М300, М350 и М400

В качестве крупного заполнителя бетонов на пористых заполнителях приняты керамзит, аглопорит и шлаковая пемза, а мелкого заполнителя – кварцевый песок. Материалы, применяемые для приготовления бетона, должны соответствовать действующим стандартам или техническим условиям на эти материалы.

1.7 Передаточная прочность бетона R_0 должна приниматься по таблице 1.

1.8 Отпуск арматуры следует производить плавно (без скачков). Мгновенная передача усилий не допускается.

1.9 В качестве предварительно напрягаемой рабочей арматуры продольных ребер плит принята:

1 Сталь стержневая горячекатаная периодического профиля класса А-IV по ГОСТ 5781-81

2 Сталь стержневая термически упрочненная, стойкая против розионного растрескивания класса Ат-V СК по ГОСТ 10884-81.

3. Сталь стержневая термически упрочненная периодического профиля класса Ат-V по ГОСТ 10884-81

Примечание. В случае отсутствия указанной стали может быть использована сталь класса А-V по ГОСТ 5781-81 без изменения диаметра и области применения

4 Сталь стержневая термически упрочненная периодического профиля класса Ат-VI по ГОСТ 10884-81

5. Допускается в случае отсутствия арматуры класса А-IV заменять её арматурой класса А-III в в соответствии с указаниями таблицы 3.

1.10. Предварительное напряжение стержневой арматуры классов А-IV, Ат-V СК, Ат-V предусмотрено электротермическим или механическим способом, а класса Ат-VI – механическим способом. Величина предварительного напряжения и усилий натяжения рабочей арматуры продольных ребер приведены в таблице 1.

1.11. Полка плиты армируется сварными сетками, поперечные и продольные ребра армируются сварными каркасами. Сварные каркасы и сетки изготовляются при диаметре стержней до 5мм включительно из обыкновенной арматурной проволоки периодического профиля класса Вр-I по ГОСТ 6727-80, при диаметре стержней 6мм и более – из стержневой горячекатаной арматурной стали периодического профиля класса А-III по ГОСТ 5781-81.

1.12. По концам продольных ребер плит устанавливаются закладные изделия МН1 – МН6, которые являются обоймами, предохраняющими торцы ребер плит от разрушения при передаче на бетон усилий от предварительно напрягаемой арматуры. Замкнутые анкера закладных изделий используются для подъема плиты.*

1.13. Предел огнестойкости плит составляет не менее 0,75 часа.

1.14. При применении плит в условиях воздействия слабо и среднеагрессивных газовых сред в проекте конкретного объекта должны быть указаны специальные условия по изготовлению плит, вытекающие из характера агрессивной среды и требований СНиП II-28-73*

1.15. В плитах перекрытий допускается устройство квадратных отверстий для пропуска вертикальных коммуникаций. Отверстия размером до 1000×1000мм для плит шириной 1,5 и 3,0м могут устраиваться в крайних полях плиты до 2х отверстий одновременно, или размером до 500×500мм в любом поле плиты до 4х отверстий одновременно. Несущая способность плит с отверстиями принимается такой же, как и плит без отверстий согласно величинам, приведенным в табл. 1.

1.16. Армирование плит перекрытий с квадратными отверстиями для пропуска коммуникаций может выполняться по чертежам плит настоящего выпуска с учетом рекомендаций, приведенных в докум. 1.442.1-1.1 1000 СМ, 1.442.1-1.1 2000 СМ, 1.442.1-1.1 3000 СМ, по которым можно изготовлять и устанавливать обрамляющие отверстия сетки из горячекатаной арматурной стали периодического профиля класса А-III по ГОСТ 5781-81.

1.17. Арматурные и закладные изделия даны в выпуске 2 настоящей серии

*) В данной серии разработано новое техническое решение на железобетонные ребристые плиты, защищенное заявкой N 3261239/29-33 с приоритетом от 12.III 1981г, по которой принято Государственной патентной экспертизой положительное решение от 22 XII-1981г.

2. Технические требования к изготовлению, приемке и испытанию плит.

2.1. Изготовление плит предусмотрено агрегатно-поточным способом.

2.2. При изготовлении плит необходимо выполнять требования ГОСТ 21506-76 и других действующих нормативных и инструктивных документов.

2.3. Плиты из бетона на пористых заполнителях отличаются от плит из тяжелого бетона только составом бетонной смеси, поэтому их армирование следует принимать по армированию соответствующих по нагрузкам плит из тяжелого бетона

2.4 Плоские каркасы и сетки должны изготовляться при помощи контактной точечной электросварки. Применение дуговой электросварки вместо предусмотренной контактной точечной не допускается

2.5. Сталь для изготовления плит применяться тех марок, которые заданы в проекте конкретного здания.

2.6. В плитах перекрытий с квадратными отверстиями сетки, предусмотренные для армирования полок плит, в местах расположения отверстий, вырезаются

2.7. Отклонения от проектных размеров плит и величин защитных слоев бетона не должны превышать указанных в ГОСТ 21506-76 и рабочих чертежах

2.8. Внешний вид и качество поверхностей плит должны удовлетворять требованиям ГОСТ 13015-75 для конструкции производственных зданий, предназначаемых под окраску

2.9. При изготовлении плит для обеспечения требуемой величины защитного слоя бетона должны применяться подкладки из цементно-песчаного раствора или пластмасс Применение стальных фиксаторов, выходящих на поверхность бетона, не допускается.

2.10. До начала производства плит завод-изготовитель должен разработать технологические правила, определяющие основные способы производства и контроля качества изготовления изделий. При изготовлении плит должен быть обеспечен пооперационный технологический контроль на всех стадиях производства.

2.11. Для предохранения лицевых поверхностей закладных изделий от ржавления при транспортировании и хранении все эти поверхности должны быть покрыты цементно-казеиновой обмазкой, кроме поверхностей изделий, установленных в плитах, предназначенных для применения в условиях агрессивных сред, которые согласно требованиям СНиП II-28-73*, должны быть защищены цинковым или другим равнозначным покрытием

2.12. Для оценки качества изготовляемых плит необходимо систематически проводить их испытание в соответствии с ГОСТ 8829-77

2.13. Испытания методом нагружения следует производить только для плит размером 3,0×5,55 и 1,5×5,55м Оценка плит по прочности производится по величине разрушающей нагрузки; жесткости – по величине прогиба продольных ребер, а трещиностойкости – по величине раскрытия трещин Величины контрольных нагрузок на прочность ($P_к$ и $P_к'$), жесткость и трещиностойкость ($P_{пр}$), а также величины контрольных прогибов ($f_к$) приведены в табл 1 Допускаемые величины контрольной ширины раскрытия трещин принимаются по ГОСТ 8829-77 п 2.4.7.

2.14. Плиты шириной 3,0 и 1,5м длиной 5,05 м и плиты шириной 0,95м следует испытывать неразрушающими методами (ГОСТ 22690.0-77)

2.15. Величина отпускной прочности бетона устанавливается в соответствии с п. 1.30 ГОСТ 13015-75.

2.16. Маркировку готовой продукции необходимо производить согласно требованиям ГОСТ 21506-76, при этом после марки плиты следует указать номер ГОСТа или серию рабочих чертежей

2.17. Плиты покрытий размером 1,5×5,55м с отверстиями для дефлекторов или зонтов изготовляются в опалубке плит без отверстий, от которых они отличаются наличием отверстий в полке и набетонкой, которая должна выполняться одновременно с изготовлением всей плиты

3. Указания по применению плит.

3.1. Плиты настоящего выпуска предназначены для применения в неотапливаемых зданиях и на открытом воздухе при расчетной температуре наружного воздуха до минус 40°С, а также в отапливаемых зданиях в условиях систематического воздействия температур до 50°С и эксплуатируемых в условиях воздействия как неагрессивной, так и агрессивной газовой среды

Плиты могут применяться в несейсмических и сейсмических районах с расчетной сейсмичностью до 9 баллов включительно

3.2. При действии многократно повторяющихся и динамических нагрузок назначение марок плит должно производиться на основе соответствующего расчета с соблюдением требований СНиП II-21-75 и „Инструкции по расчету несущих конструкций промышленных зданий и сооружений на динамические нагрузки" Стройиздат. Москва. 1970г.

3.3. При применении плит на открытом воздухе и в неотапливаемых зданиях при расчетной температуре наружного воздуха ниже минус 40°С

Инв. № подл | Подпись и дата | Взам. инв. №

назначение марок плит должно производиться при соблюдении требований СНиП II-21-75.

3.4. При применении плит в условиях постоянного воздействия температуры выше +50°С назначение марок плит должно производиться при соблюдении требований СН 482-76.

3.5 В случае применения плит для нагрузок, отличающихся от равномерно распределенных, принятых при расчете плит, назначение марок плит следует производить на основе расчетов, используя при этом типовые плиты необходимой несущей способности.

3.6. Плиты из тяжелого бетона с рабочей арматурой из стали класса А-IV предназначены для применения в условиях как неагрессивной, так и слабо и среднеагрессивной газовых сред; из стали класса Ат-IVК рекомендуется применять в условиях слабо и среднеагрессивной газовых сред; из стали классов Ат-V, Ат-VI должны применяться только в неагрессивной среде.

3.7. При применении плит в условиях агрессивной среды в проекте здания, в соответствии с конкретными условиями эксплуатации и требованиями СНиП II-28-73*, должны быть дополнительно указаны:

а) специальные требования по плотности бетона с указанием марки по водонепроницаемости и водоцементного отношения;

б) марка и расход цемента, состав заполнителей и прочие марки добавок;

в) виды защиты и способы их нанесения на поверхность плиты и стальных закладных изделий;

г) требования к качеству бетонной поверхности.

3.8. В ведомости расхода стали на плиту указан только класс стали без указания марки стали. В проекте конкретного здания должны быть указаны марки стали арматуры и закладных изделий плит. Назначение марок стали должно производиться в зависимости от температурных условий эксплуатации конструкций и характера нагрузок (статические, динамические) в соответствии с требованиями действующих нормативных документов

3.9. Плиты, предназначенные для применения в условиях воздействия агрессивной среды, низких или высоких температур, динамических нагрузок, сейсмических воздействий и изготавливаемых с учетом соответствующих требований, должны иметь маркировку, отличную от маркировки плит для обычных условий эксплуатации.

Для плит, предназначаемых для применения в условиях воздействия агрессивной среды (с арматурой из стали класса А-IV) требуется дополнительно к установленной марке добавлять следующее буквенное обозначение

„П" - для плиты с повышенной плотностью бетона.

Например если при отсутствии специальных требований к плотности бетона применяется плита марки 1П3-24IVТ, то при требуемой повышенной плотности бетона — 1П3-24IVТ-П.

4. Указания по приемке, транспортированию и хранению плит.

4.1 Приемка плит должна производиться в соответствии с требованиями ГОСТ 13015-75, ГОСТ 21506-76, ГОСТ 8829-77 и рабочих чертежей плит.

4.2. Подъем плит следует производить таким образом, чтобы нагрузка от массы плиты распределялось равномерно между четырьмя петлями

4.3. Транспортирование, складирование и хранение плит следует производить согласно требованиям ГОСТ 21506-76

4.4 При перевозке плит автомобильным транспортом следует пользоваться главой СНиП III-1-76 раздел „Транспорт" и „Руководством по перевозке автомобильным транспортом строительных конструкций" (Стройиздат 1980г)

4.5. При перевозке плит железнодорожным транспортом следует руководствоваться „Техническими условиями погрузки и крепления грузов." (Издание „Транспорт" МПС 1967г.)

Таблица 3

Размер плиты м	Марка плиты	Расчетное сопротивление арматуры Ra	Равномерно-распределенная нагрузка на плиту, кгс/м² в агрессивной среде при коэффициенте перегрузки n=1	в агрессивной среде при коэффициенте перегрузки n>1	в неагрессивной среде при коэффициенте перегрузки n=1	в неагрессивной среде при коэффициенте перегрузки n>1	Расчетный диаметр стержней в одном продольном ребре: крайнем	среднем	Предварительное напряжение σo кгс/см²	Усилие натяжения N кгс	Марка бетона	Передаточная прочность бетона Ro	Контрольные равномерно-распределенные нагрузки для оценки прочности плит кгс/м²: Pк при c=1.25	Pк' при c=1.6
1	2	3	4	5	6	7	8	9	10	11	12	13	14	15
3.0×5.55	1П1-1АIIIВТ(П)	4500	360	450	445	550	1Ф14	2Ф14	3850	5900	200	160	815	1120
		5000	—	—	400	495	1Ф12	2Ф12	3850	4350			745	1030
	1П1-2АIIIВТ(П)	4500	1350	1600	1600	1895	1Ф22	2Ф22	4200	16000	250	200	2495	3270
		5000	—	—	1455	1725	1Ф20	2Ф20	4570	14400			2280	3000
	1П1-3АIIIВТ(П)	4500	1760	2100	2125	2535	1Ф25	2Ф25	4200	20600	300	210	3295	4295
		5000	—	—	1825	2175	1Ф22	2Ф22	4570	17400			2845	3720
	1П1-4АIIIВТ(П)	4500	2245	2700	2635	3175	1Ф28	2Ф28	4570	28100	350	245	4095	5320
		5000	—	—	2435	2935	1Ф25	2Ф25	4570	22400			3495	4635
	1П1-5АIIIВТ(П)	4500	2750	3300	2885	3475	2Ф22	4Ф22	4570	17400	350	245	4470	5820
		5000	—	—	2885	3475	2Ф20	4Ф20	4570	14400			4470	5820
3.0×5.05	1П2-1АIIIВТ(П)	4500	360	450	445	550	1Ф12	2Ф12	3850	4350	200	160	Изготовление следует производить корректирующими методами	
		5000	—	—	—	—	—	—	—	—	—	—		
	1П2-2АIIIВТ(П)	4500	1350	1600	1600	1895	1Ф20	2Ф20	4200	13200	250	200		
		5000	—	—	1455	1725	1Ф18	2Ф18	4500	11500		175		
	1П2-3АIIIВТ(П)	4500	1760	2100	2045	2435	1Ф22	2Ф22	4200	16000	300	210		
		5000	—	—	1825	2175	1Ф20	2Ф20	4500	14100				
	1П2-4АIIIВТ(П)	4500	2245	2700	2635	3175	1Ф25	2Ф25	4500	22100	350	245		
		5000	—	—	2350	2835	1Ф22	2Ф22	4500	17100				
	1П2-5АIIIВТ(П)	4500	2750	3300	2885	3475	2Ф20	4Ф20	4500	14100	350	245		
		5000	—	—	2885	3475	2Ф18	4Ф18	4500	11500				

Инв.№ подл. | Подпись и дата | Взам.инв.№

Продолжение таблицы 3

Размер плиты м	Марка плиты	Расчетное сопротивление арматуры Ra	Равномерно-распределенная нагрузка на плиту, кгс/м²				Расчетный диаметр стержней в одном продольном ребре		Предварительное напряжение σ₀ кгс/см²	Усилие натяжения N₀ кгс	Марка бетона	Передаточная прочность бетона Rпр	Контрольные равномерно-распределенные нагрузки для оценки прочности плит кгс/м²	
			В агрессивной среде		В неагрессивной среде									
			при коэффициенте перегрузки											
			n=1	n>1	n=1	n>1	крайнем	среднем					Pк при c=1,25	Pк' при c=1,6
1	2	3	4	5	6	7	8	9	10	11	12	13	14	15
1,5 × 5,55	1П3-1АIIIВТ(П) 1П3-1АIIIВТ(П)-1 1П3-1АIIIВТ(П)-2 1П3-1АIIIВТ(П)-3	4500	360	450	445	550	1Ф14	—	3850	5900	200	160	825	1130
		5000	—	—	400	495	1Ф12	—	3850	4350			755	1040
	1П3-2АIIIВТ(П)	4500	1350	1600	1600	1895	1Ф22	—	4200	16000	250	200	2505	3280
		5000	—	—	1455	1725	1Ф20	—	4570	14400			2290	3010
	1П3-3АIIIВТ(П)	4500	1760	2100	2125	2535	1Ф25		4200	28600	300	210	3305	4305
		5000	—	—	1825	2175	1Ф22	—	4570	17400			2855	3730
	1П3-4АIIIВТ(П)	4500	2245	2700	2635	3175	1Ф28	—	4570	28100	350	245	4105	5330
		5000	—	—	2435	2935	1Ф25	—	4570	22400			3805	4945
	1П3-5АIIIВТ(П)	4500	2750	3300	3135	3775	2Ф22	—	4570	17400	350	245	4855	6290
		5000	—	—	2960	3565	2Ф20	—	4570	14400			4590	5955
	1П3-6АIIIВТ	4500	3455	4100	3665	4375	2Ф25		4570	22400	450	315	5605	7250
		5000	—	—	3665	4375	2Ф22	—	4570	17400			5605	7250
	1П3-7АIIIВТ	4500	4265	5100	4495	5375	2Ф28	—	4570	28100	500	375	6855	8850
		5000	—	—	4495	5375	2Ф25	—	4570	22400			6855	8850
1,5 × 5,05	1П4-1АIIIВТ(П)	4500	360	450	445	550	1Ф12	—	3400	3850	200	160	Испытание следует производить неразрушающими методами	
		5000	—	—	—	—	—	—	—	—	—	—		
	1П4-2АIIIВТ(П)	4500	1350	1600	1600	1895	1Ф20	—	4200	13200	250	200		
		5000	—	—	1455	1725	1Ф18	—	4500	11500		175		
	1П4-3АIIIВТ(П)	4500	1760	2100	2045	2435	1Ф22	—	4200	16000	300	210		
		5000	—	—	1825	2175	1Ф20	—	4500	14100				

Продолжение таблицы 3

Размер плиты м	Марка плиты	Расчетное сопротивление арматуры Ra	Равномерно-распределенная нагрузка на плиту, кгс/м²				Расчетный диаметр стержней в одном продольном ребре		Предварительное напряжение σ₀ кгс/см²	Усилие натяжения N₀ кгс	Марка бетона	Передаточная прочность R₀	Контрольные равномерно-распределенные нагрузки для оценки прочности плит кгс/м²	
			В агрессивной среде		В неагрессивной среде									
			при коэффициенте перегрузки											
			n=1	n>1	n=1	n>1	крайнем	среднем					Pк при c=1.25	Pг1 при c=1.6
1	2	3	4	5	6	7	8	9	10	11	12	13	14	15
1,5 × 5,05	1П4-4АIIIВТ(П)	4500	2245	2700	2635	3175	1Ф25		4500	22100	350	245	Испытание следует производить неразрушающими методами	
		5000			2350	2835	1Ф22		4500	17100				
	1П4-5АIIIВТ(П)	4500	2750	3300	3135	3775	2Ф20		4500	14100	350	245		
		5000			2960	3565	2Ф18		4500	11500				
	1П4-6АIIIВТ	4500	3750	4100	3665	4375	2Ф22		4500	17100	450	315		
		5000			3665	4375	2Ф20		4500	14100				
	1П4-7АIIIВТ	4500	4265	5100	4495	5375	2Ф25		4500	22100	500	350		
		5000			4495	5375	2Ф22		4500	17100				
0,95 × 5,55	1П5-1АIIIВТ(П)	4500	350	450	445	550	1Ф12		3850	4350	200	160		
		5000			390	495	1Ф10		3850	3030				
	1П5-2АIIIВТ(П)	4500	1350	1600	1600	1895	1Ф18		3850	9800	250	175		
		5000			1450	1725	1Ф16		3850	7750				
	1П5-3АIIIВТ(П)	4500	1760	2100	2100	2505	1Ф20		3850	12100	300	210		
		5000			1815	2175	1Ф18		3850	9800				
	1П5-4АIIIВТ(П)	4500	2245	2700	2600	3125	1Ф22		4570	17400	350	245		
		5000			2375	2875	1Ф20		4570	14400				
	1П5-5АIIIВТ(П)	4500	2750	3300	2895	3475	1Ф25		4570	22400	350	245		
		5000			2875	3475	1Ф22		4570	17400				
	1П5-6АIIIВТ	4500	3455	4100	3690	4375	1Ф28		4570	28100	450	315		
		5000			3690	4375	1Ф25		4570	22400				
	1П5-7АIIIВТ	4500	4265	5100	4495	5375	2Ф22		4570	17400	500	350		
		5000			4495	5375	2Ф20		4570	14400				

Инв. № подл. | Подпись и дата | Взам. инв. №

Продолжение таблицы 3

Размер плиты м	Марка плиты	Расчетное сопротивление арматуры Ra	Равномерно-распределенная нагрузка на плиту, кгс/м²				Расчетный диаметр стержней в одном продольном ребре		Предварительное напряжение σo кгс/см²	Усилие натяжения No кгс	Марка бетона	Передаточная прочность Ro	Контрольные равномерно-распределенные нагрузки для оценки прочности плит кгс/м²	
			в агрессивной среде		в неагрессивной среде									
			при коэффициенте перегрузки											
			n=1	n>1	n=1	n>1	крайнем	среднем					Pк при c=1,25	Pк' при c=1,6
1	2	3	4	5	6	7	8	9	10	11	12	13	14	15
0,95 x 5,05	1ПБ-1АIIIВТ(П)	4500	360	450	445	550	1Ф12	—	3850	4350	200	160	Испытание следует производить неразрушающими методами	
		5000	—	—	390	495	1Ф10	—	3850	3000				
	1ПБ-2АIIIВТ(П)	4500	1350	1600	1600	1895	1Ф18	—	3850	9800	250	175		
		5000	—	—	1450	1725	1Ф16	—	3850	7750				
	1ПБ-3АIIIВТ(П)	4500	1760	2100	2100	2505	1Ф20	—	3850	12100	300	210		
		5000	—	—	1815	2175	1Ф18	—	3850	9800				
	1ПБ-4АIIIВТ(П)	4500	2245	2700	2600	3125	1Ф22	—	4500	17100	350	245		
		5000	—	—	2375	2875	1Ф20	—	4500	14100				
	1ПБ-5АIIIВТ(П)	4500	2750	3300	2895	3475	1Ф25	—	4500	22100	350	245		
		5000	—	—	2875	3475	1Ф22	—	4500	17100				
	1ПБ-6АIIIВТ	4500	3455	4100	3690	4375	1Ф28	—	4500	27700	450	315		
		5000	—	—	3690	4375	1Ф25	—	4500	22100				
	1ПБ-7АIIIВТ	4500	4265	5100	4495	5375	2Ф22	—	4500	17100	500	350		
		5000	—	—	4495	5375	2Ф20	—	4500	14100				

1. В графе 2 индекс Т во второй части марки обозначает тяжелый бетон, а индекс П в скобках – бетон на пористых заполнителях
2. Арматура класса А-IIIВ с расчетным сопротивлением Ra = 4500 кгс/см² применяется при контроле удлинений, а с расчетным сопротивлением Ra = 5000 кгс/см² применяется при контроле напряжений и удлинений
3. В графах 4 ÷ 7 нагрузки приведены без учета массы плиты
4. При расчете плиты учитывалось ее масса с заливкой швов, равная: 1) для плит шириной 1,5 и 3,0 м – из тяжелого бетона – 295 кгс/м² (при n=1) и 325 кгс/м² (при n>1), а из бетона на пористых заполнителях – 240 кгс/м² (при n=1) и 265 кгс/м² (при n>1), 2) для плит шириной 0,95 м – из тяжелого бетона – 405 кгс/м² (при n=1) и 445 кгс/м² (при n>1), а из бетона на пористых заполнит. – 305 кгс/м² (при n=1) и 335 кгс/м² (при n>1)
5. В графах 10 и 11 величины σo и No приведены без учета потерь от деформации форм
6. Испытание плит размерами 3 x 5,55 и 1,5 x 5,55 м по деформациям допускается производить по данным таблицы 1 для соответствующих плит, армированных сталью класса А-IV.
7. В графах 14 и 15 величины Pк и Pк' приведены без учета их массы, принятой из тяжелого бетона для плит шириной 3 м – 280 кгс/м², для плит шириной 1,5 м – 270 кгс/м². Указанными величинами допускается пользоваться при испытании плит из бетона на пористых заполнителях.

18210 01 19

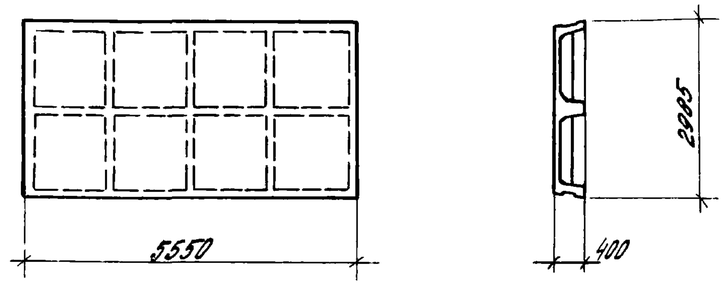

Назначение	Марка плиты: Из тяжелого бетона	Марка плиты: Из бетона на пористом заполнителе	Марка бетона	Расход материалов: Бетон $м^3$	Сталь, кг: Натуральная	Сталь, кг: Приведенная к классу А-I	Масса, т: Из тяжелого бетона	Масса, т: Из бетона на пористом заполнит.
Рядовая	1П1-1АIVТ	1П1-1АIVП	200	1,89	97,2	151,5	4,73	3,8
	1П1-2АIVТ	1П1-2АIVП	250		137,0	228,4		
	1П1-3АIVТ	1П1-3АIVП	300		161,6	269,7		
	1П1-4АIVТ	1П1-4АIVП	350		210,8	351,7		
	1П1-5АIVТ	1П1-5АIVП			270,9	454,8		
	1П1-1АтVСКТ-П	1П1-1АтVСКП-П	250		97,2	158,2		
	1П1-2АтVСКТ-П	1П1-2АтVСКП-П	300		126,6	223,0		
	1П1-3АтVСКТ-П	1П1-3АтVСКП-П	350		150,0	265,4		
	1П1-4АтVСКТ-П	—	450		192,0	337,1		
	1П1-5АтVСКТ-П	—			250,1	443,9		
	1П1-1АтVТ	1П1-1АтVП	250		97,2	158,2		

Назначение	Марка плиты: Из тяжелого бетона	Марка плиты: Из бетона на пористом заполнителе	Марка бетона	Расход материалов: Бетон $м^3$	Сталь, кг: Натуральная	Сталь, кг: Приведенная к классу А-I	Масса, т: Из тяжелого бетона	Масса, т: Из бетона на пористом заполн.
Рядовая	1П1-2АтVТ	1П1-2АтVП	300	1,89	126,6	223,0	4,73	3,8
	1П1-3АтVТ	1П1-3АтVП	350		147,9	262,3		
	1П1-4АтVТ	1П1-4АтVП			184,7	326,3		
	1П1-5АтVТ	1П1-5АтVП	400		242,8	433,1		
	1П1-1АтVIТ	1П1-1АтVIП	350		91,2	147,1		
	1П1-2АтVIТ	1П1-2АтVIП			117,4	209,0		
	1П1-3АтVIТ	1П1-3АтVIП	400		137,5	247,4		
	1П1-4АтVIТ	—	500		173,1	310,9		
	1П1-5АтVIТ	—			224,4	405,2		

Рук. отд.	Вышгородцев		
Н. контр.	Трахтенгерц		
Гл. ин. пр.	Трахтенгерц		
Рук. гр.	Суровова		
Провер.	Товгиня		
Разраб.	Лобович		

1.442.1-1.1 000 ОН

Номенклатура плит

Стадия	Лист	Листов
Р	1	7

ЦНИИПРОМЗДАНИЙ

Инв. № подл. | Подпись и дата | Взам. инв. №

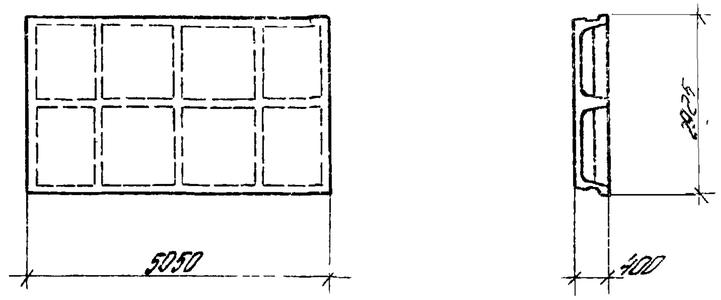

Назначение	Марка плиты из тяжелого бетона	Марка плиты из бетона на пористом заполнителе	Марка бетона	Расход материалов: Бетон м³	Сталь, кг: Натуральная	Сталь, кг: Привед к классу А-I	Масса, т: Из тяжелого бетона	Масса, т: Из бетона на пористом заполнит
Рядовая	1П2-1АIVТ	1П2-1АIVП	200	1.74	90.4	140.5	4.35	3.5
	1П2-2АIVТ	1П2-2АIVП	250		117.4	182.0		
	1П2-3АIVТ	1П2-3АIVП	300		139.3	220.3		
	1П2-4АIVТ	1П2-4АIVП	350		176.9	291.8		
	1П2-5АIVТ	1П2-5АIVП			232.4	382.9		
	1П2-1АтVСКТ-П	1П2-1АтVСКП-П	250		84.8	133.6		
	1П2-2АтVСКТ-П	1П2-2АтVСКП-П	300		109.0	186.3		
	1П2-3АтVСКТ-П	1П2-3АтVСКП-П	350		129.7	223.1		
	1П2-4АтVСКТ-П	—	450		168.5	288.3		
	1П2-5АтVСКТ-П	—			215.5	374.5		
	1П2-1АтVТ	1П2-1АтVП	250		84.8	133.6		

Назначение	Марка плиты из тяжелого бетона	Марка плиты из бетона на пористом заполнителе	Марка бетона	Расход материалов: Бетон м³	Сталь, кг: Натуральная	Сталь, кг: Привед к классу А-I	Масса, т: Из тяжелого бетона	Масса, т: Из бетона на пористом заполнит
Рядовая	1П2-2АтVТ	1П2-2АтVП	300	1.74	109.0	186.3	4.35	3.5
	1П2-3АтVТ	1П2-3АтVП	350		127.6	219.9		
	1П2-4АтVТ	1П2-4АтVП			161.2	277.6		
	1П2-5АтVТ	1П2-5АтVП	400		208.3	360.7		
	1П2-1АтVIТ	1П2-1АтVIП	350		84.8	136.3		
	1П2-2АтVIТ	1П2-2АтVIП			101.4	172.7		
	1П2-3АтVIТ	1П2-3АтVIП	400		119.2	207.1		
	1П2-4АтVIТ	—	500		151.6	263.7		
	1П2-5АтVIТ	—			193.1	335.6		

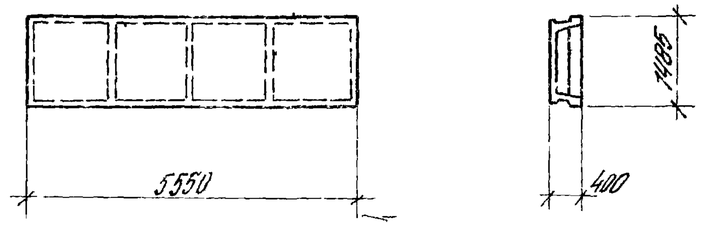

Назначение	Марка плиты: из тяжелого бетона	Марка плиты: из бетона на пористом заполнителе	Марка бетона	Расход материалов: Бетон м³	Сталь, кг: Натуральная	Сталь, кг: Приведенная к классу А-I	Масса, т: Из тяжелого бетона	Масса, т: Из бетона на пористом заполнителе
Рядовая	1П3-1АIVТ	1П3-1АIVП	200	0,9	48,5	75,0	2,2	1,8
	1П3-2АIVТ	1П3-2АIVП	250		69,1	114,7		
	1П3-3АIVТ	1П3-3АIVП	300		79,9	133,2		
	1П3-4АIVТ	1П3-4АIVП	350		102,8	171,6		
	1П3-5АIVТ	1П3-5АIVП			134,4	224,9		
	1П3-6АIVТ	—	450		164,0	274,9		
	1П3-7АIVТ	—	500		187,7	319,2		
	1П3-1АтVСКТ-П	1П3-1АтVСКП-П	250		48,5	78,4		
	1П3-2АтVСКТ-П	1П3-2АтVСКП-П	300		63,9	111,9		
	1П3-3АтVСКТ-П	1П3-3АтVСКП-П	350		74,1	131,1		
	1П3-4АтVСКТ-П	—	450		93,4	164,3		
	1П3-5АтVСКТ-П	—			124,0	219,4		
	1П3-6АтVСКТ-П	—	500		152,4	270,7		
	1П3-7АтVСКТ-П	—			168,9	304,6		
	1П3-1АтVТ	1П3-1АтVП	250		48,5	78,4		

Назначение	Марка плиты: из тяжелого бетона	Марка плиты: из бетона на пористом заполнителе	Марка бетона	Расход материалов: Бетон м³	Сталь, кг: Натуральная	Сталь, кг: Приведенная к классу А-I	Масса, т: Из тяжелого бетона	Масса, т: Из бетона на пористом заполнителе
Рядовая	1П3-2АтVТ	1П3-2АтVП	300	0,9	63,9	111,9	2,2	1,8
	1П3-3АтVТ	1П3-3АтVП	350		74,1	131,1		
	1П3-4АтVТ	1П3-4АтVП			93,4	164,3		
	1П3-5АтVТ	1П3-5АтVП	400		124,0	219,4		
	1П3-6АтVТ	—	450		152,4	270,7		
	1П3-7АтVТ	—	500		168,9	304,6		
	1П3-1АтVIТ	1П3-1АтVIП	350		45,5	72,8		
	1П3-2АтVIТ	1П3-2АтVIП			59,3	104,9		
	1П3-3АтVIТ	1П3-3АтVIП	400		68,9	123,6		
	1П3-4АтVIТ	—	500		87,6	156,6		
	1П3-5АтVIТ	—			114,8	205,4		
	1П3-6АтVIТ	—			142,0	255,8		

Инв. N подл. | Подпись и дата | Взам. инв. N

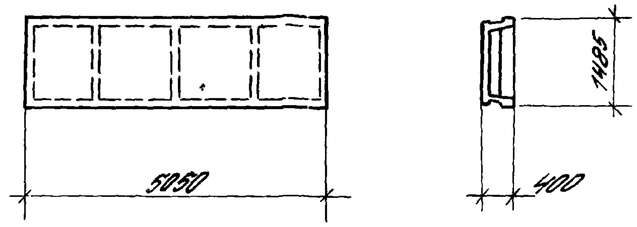

Назначение	Марка плиты: Из тяжелого бетона	Марка плиты: Из бетона на пористом заполнителе	Марка бетона	Расход материалов: Бетон м³	Сталь, кг: Натуральная	Сталь, кг: Приведенная к классу А-I	Масса, т: Из тяжелого бетона	Масса, т: Из бетона на пористом заполнителе
Разовая	1ПГ-1АIVТ	1ПГ-1АIVП	200	0,83	45,0	69,4	2,1	1,7
	1ПГ-2АIVТ	1ПГ-2АIVП	250		59,2	96,3		
	1ПГ-3АIVТ	1ПГ-3АIVП	300		68,6	112,3		
	1ПГ-4АIVТ	1ПГ-4АIVП	350		86,8	141,6		
	1ПГ-5АIVТ	1ПГ-5АIVП			115,0	188,7		
	1ПГ-6АIVТ	—	450		141,8	233,6		
	1ПГ-7АIVТ	—	500		156,9	260,9		
	1ПГ-1АтVСКТ-П	1ПГ-1АтVСКП-П	250		42,2	66,0		
	1ПГ-2АтVСКТ-П	1ПГ-2АтVСКП-П	300		55,0	93,4		
	1ПГ-3АтVСКТ-П	1ПГ-3АтVСКП-П	350		63,8	109,7		
	1ПГ-4АтVСКТ-П	—	450		81,6	139,8		
	1ПГ-5АтVСКТ-П	—			106,6	183,0		
	1ПГ-6АтVСКТ-П	—	500		132,2	228,4		
	1ПГ-7АтVСКТ-П	—			146,5	257,4		
	1ПГ-1АтVТ	1ПГ-1АтVП	250		42,2	66,0		

Назначение	Марка плиты: Из тяжелого бетона	Марка плиты: Из бетона на пористом заполнителе	Марка бетона	Расход материалов: Бетон м³	Сталь, кг: Натуральная	Сталь, кг: Приведенная к классу А-I	Масса, т: Из тяжелого бетона	Масса, т: Из бетона на пористом заполнителе
Разовая	1ПГ-2АтVТ	1ПГ-2АтVП	300	0,83	55,0	93,4	2,1	1,7
	1ПГ-3АтVТ	1ПГ-3АтVП	350		63,8	109,7		
	1ПГ-4АтVТ	1ПГ-4АтVП			81,6	139,8		
	1ПГ-5АтVТ	1ПГ-5АтVП	400		106,6	183,0		
	1ПГ-6АтVТ	—	450		132,2	228,4		
	1ПГ-7АтVТ	—	500		146,5	257,4		
	1ПГ-1АтVIТ	1ПГ-1АтVIП	350		42,2	67,3		
	1ПГ-2АтVIТ	1ПГ-2АтVIП			51,2	87,2		
	1ПГ-3АтVIТ	1ПГ-3АтVIП	400		59,6	103,3		
	1ПГ-4АтVIТ	—	500		76,8	132,9		
	1ПГ-5АтVIТ	—			99,0	170,5		
	1ПГ-6АтVIТ	—			123,8	215,6		

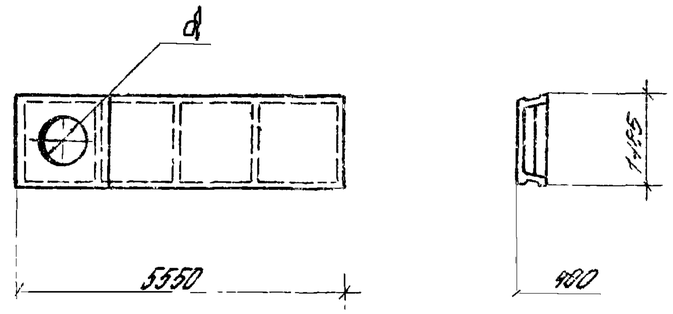

Назначение		Марка плиты: Из тяжелого бетона	Марка плиты: Из бетона на пористом заполнителе	Марка бетона	Расход материалов: Бетон м3	Сталь, кг: Натуральная	Сталь, кг: Приведенная к классу А-I	Масса, т: Из тяжелого бетона	Масса, т: Из бетона на пористом заполнителе
Радиальная с отверстием	d = 400 мм	1П3-1АIVТ-1	1П3-1АIVП-1	200	1,0	85,7	127,1	2,5	2,0
		1П3-1АтVСКТ-1П	1П3-1АтVСКП-1П	250		85,7	130,4		
		1П3-1АтVТ-1 ✓	1П3-1АтVП-1			85,7	130,4		
		1П3-1АтVIТ-1	1П3-1АтVIП-1	350		82,7	124,9		
	d = 700 мм	1П3-1АIVТ-2	1П3-1АIVП-2	200	0,94	84,9	125,9	2,4	1,9
		1П3-1АтVСКТ-2П	1П3-1АтVСКП-2П	250		84,9	129,3		
		1П3-1АтVТ-2 ✓	1П3-1АтVП-2			84,9	129,3		
		1П3-1АтVIТ-2	1П3-1АтVIП-2	350		81,9	123,7		
	d = 1000 мм	1П3-1АIVТ-3	1П3-1АIVП-3	200	0,93	77,5	115,2	2,3	1,9
		1П3-1АтVСКТ-3П	1П3-1АтVСКП-3П	250		77,5	118,6		
		1П3-1АтVТ-3 ✓	1П3-1АтVП-3			77,5	118,6		
		1П3-1АтVIТ-3	1П3-1АтVIП-3	350		74,5	113,0		

Инв. № подл. | Подпись и дата | Взам. инв. №

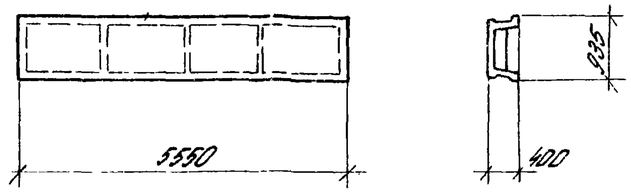

Назначение	Марка плиты: Из тяжелого бетона	Марка плиты: Из бетона на пористом заполнителе	Марка бетона	Расход материалов: Бетон м³	Сталь, кг: Натуральная	Сталь, кг: Привед. к классу А-I	Масса, т: Из тяжелого бетона	Масса, т: Из бетона на пористом заполнителе
Рядовая	1П5-1АIVТ	1П5-1АIVП	200	0,68	38,5	58,7	1,7	1,4
	1П5-2АIVТ	1П5-2АIVП	250		49,9	81,0		
	1П5-3АIVТ	1П5-3АIVП	300		54,5	90,2		
	1П5-4АIVТ	1П5-4АIVП	350		64,1	106,6		
	1П5-5АIVТ	1П5-5АIVП			69,9	118,2		
	1П5-6АIVТ	—	450		93,4	151,6		
	1П5-7АIVТ	—	500		110,0	181,3		
	1П5-1АтVСКТ-П	1П5-1АтVСКП-П	250		38,5	61,0		
	1П5-2АтVСКТ-П	1П5-2АтVСКП-П	300		45,7	77,2		
	1П5-3АтVСКТ-П	1П5-3АтVСКП-П	350		49,9	87,0		
	1П5-4АтVСКТ-П	—	450		58,9	103,9		
	1П5-5АтVСКТ-П	—			64,1	116,0		
	1П5-6АтVСКТ-П	—	500		84,0	150,2		
	1П5-7АтVСКТ-П	—			99,6	181,9		
	1П5-1АтVТ	1П5-1АтVП	250		38,5	61,0		

Назначение	Марка плиты: Из тяжелого бетона	Марка плиты: Из бетона на пористом заполнителе	Марка бетона	Расход материалов: Бетон м³	Сталь, кг: Натуральная	Сталь, кг: Привед. к классу А-I	Масса, т: Из тяжелого бетона	Масса, т: Из бетона на пористом заполнителе
Рядовая	1П5-2АтVТ	1П5-2АтVП	300	0,68	45,7	77,2	1,7	1,4
	1П5-3АтVТ	1П5-3АтVП	350		49,9	87,0		
	1П5-4АтVТ	1П5-4АтVП			58,9	103,9		
	1П5-5АтVТ	1П5-5АтVП	400		64,1	116,0		
	1П5-6АтVТ	—	450		84,0	150,2		
	1П5-7АтVТ	—	500		99,6	181,9		
	1П5-1АтVIТ	1П5-1АтVIП	350		38,5	62,4		
	1П5-2АтVIТ	1П5-2АтVIП			42,1	70,9		
	1П5-3АтVIТ	1П5-3АтVIП	400		45,7	80,1		
	1П5-4АтVIТ	—	500		54,3	96,9		
	1П5-5АтVIТ	—			58,9	108,6		
	1П5-6АтVIТ	—			84,0	157,3		

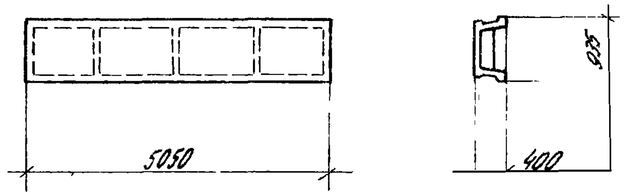

Назначение	Марка плиты из тяжелого бетона	Марка плиты из бетона на пористом заполнителе	Марка бетона	Расход материалов: Бетон м3	Сталь, кг: Натуральная	Сталь, кг: Привед. к классу А-I	Масса, т: из тяжелого бетона	Масса, т: из бетона на пористом заполнителе
Рядовая	1ПБ-1АIVТ	1ПБ-1АIVП	200	0,63	35,8	54,3	1,6	1,3
	1ПБ-2АIVТ	1ПБ-2АIVП	250		46,2	74,7		
	1ПБ-3АIVТ	1ПБ-3АIVП	300		50,4	83,0		
	1ПБ-4АIVТ	1ПБ-4АIVП	350		59,3	98,3		
	1ПБ-5АIVТ	1ПБ-5АIVП			64,5	108,7		
	1ПБ-6АIVТ	—	450		86,6	145,6		
	1ПБ-7АIVТ	—	500		102,2	173,3		
	1ПБ-1АтVскт-п	1ПБ-1АтVскп-п	250		35,8	56,5		
	1ПБ-2АтVскт-п	1ПБ-2АтVскп-п	300		42,4	71,3		
	1ПБ-3АтVскт-п	1ПБ-3АтVскп-п	350		46,2	80,2		
	1ПБ-4АтVскт-п	—	450		54,5	95,8		
	1ПБ-5АтVскт-п	—			59,3	106,9		
	1ПБ-6АтVскт-п	—	500		78,0	138,8		
	1ПБ-7АтVскт-п	—			92,6	168,1		
	1ПБ-1АтVТ	1ПБ-1АтVП	250		35,8	56,5		

Назначение	Марка плиты из тяжелого бетона	Марка плиты из бетона на пористом заполнителе	Марка бетона	Расход материалов: Бетон м3	Сталь, кг: Натуральная	Сталь, кг: Привед. к классу А-I	Масса, т: из тяжелого бетона	Масса, т: из бетона на пористом заполнителе
Рядовая	1ПБ-2АтVТ ✓	1ПБ-2АтVП	300	0,63	42,4	71,3	1,6	1,3
	1ПБ-3АтVТ ✓	1ПБ-3АтVП	350		46,2	80,2		
	1ПБ-4АтVТ ✓	1ПБ-4АтVП			54,5	95,8		
	1ПБ-5АтVТ ✓	1ПБ-5АтVП	400		59,3	106,9		
	1ПБ-6АтVТ	—	450		78,0	138,8		
	1ПБ-7АтVТ	—	500		92,6	168,1		
	1ПБ-1АтVIТ	1ПБ-1АтVIП	350		35,8	57,8		
	1ПБ-2АтVIТ	1ПБ-2АтVIП			39,2	65,8		
	1ПБ-3АтVIТ	1ПБ-3АтVIП	400		42,4	73,9		
	1ПБ-4АтVIТ	—	500		50,3	89,3		
	1ПБ-5АтVIТ	—			54,5	100,0		
	1ПБ-6АтVIТ	—			78,0	145,2		

Расход стали, приведенной к классу AI дан с учетом коэффициентов отходов

Инв.№ подл. | Подпись и дата | Взам. инв.№

Формат	Зона	Поз.	Обозначение	Наименование	Кол.	Примечание
				Документация		
			1.442.1-1.11.00.0СБ	Сборочный чертеж		
			1.442.1-1.10.00.0ПЗ	Пояснительная записка		
			1.442.1-110.000ВМС	Ведомость расхода стали		
			1.442.1-1.10.000Н	Номенклатура плит		
				Сборочные единицы		
		1	1.442.1-1.20.03.0	Каркас плоский КР26	2	
		2	1.442.1-1.20.07.0	Сетка С29	4	
		3	1.442.1-1.20.07.0-01	Сетка С30	2	

Формат	Зона	Для исполнения с порядковым номером[1]	Обозначение	Кол.	Примечание
			Переменные данные		
			Сборочные единицы		
		Поз. 4 Каркас плоский (КР1÷КР4; КР5÷КР9)			
		-00...-07	1.442.1-1.20.04.0	4	КР1
		-08...-11	-01	4	КР2
		-12...-15	-02	4	КР3
		[1] Основное исполнение, не имеющее порядкового номера обозначено „00"			

Формат	Зона	Для исполнения с порядковым номером[1]	Обозначение	Кол.	Примечание
		-16...-19	1.442.1-1.20.04.0-03	4	КР4
		-20...-27	-05	4	КР6
		-28...-31	-06	4	КР7
		-32...-35	-07	4	КР8
		-36...-39	-08	4	КР9
		Поз 5. Каркас плоский (КР11÷КР15)			
		-00...-03; -20...-23	1.442.1-1.20.02.0	3	КР11
		-04...-07; -24...-27	-01	3	КР12
		-10; -11; -30; -31	-02	3	КР13
		-08; -09; -14; -15; -18; -19;	-03		КР14
		-28; -29; -34; -35; -38; -39		3	
		-12; -13; -16; -17;	-04		КР15
		-32; -33; -36; -37		3	
		Поз. 6 Сетка (С1÷С6)			
		-00...-07	1.442.1-1.20.04.0	2	С1
		-08...-15	-01	2	С2
		-16...-19	-02	2	С3
		-20...-27	-03	2	С4
		-28...-35	-04	2	С5
		-36...-39	-05	2	С6
		Поз 7 Сетка (С13÷С16)			
		-00...-07	1.442.1-1.20.05.0	1	С13
		-08...-15	-01	1	С14
		-16...-19	-02	1	С15
		-20...-27	-03	1	С16
		-28...-35	-04	1	С17
		-36...-39	-05	1	С18

Инв. № подл. | Подпись и дата | Взам. инв. №

Рук. отд.	Вылегжин		
Н. контр.	Тряхтенгерц		
Гл. инж. пр.	Тряхтенгерц		
Рук. гр.	Суровова		
Гл. гер.	Говейна		
Разраб.	Любович		

1.442.1-1.11.00.0

Плита 1П1, 1П2

Стадия	Лист	Листов
Р	1	4

ЦНИИПРОМЗДАНИЙ

1.442.1-1.11.00.0 Лист 2

Формат	Зона	Для исполнения с порядковым номером¹	Обозначение	Кол	Примечание
		Поз. 8 Сетка (С19, С20, С23, С24, С27, С28)			
		-00...-11	1.442.1-1.2 0.06.0	2	С19
		-12...-15	-01	2	С20
		-20...-31	-04	2	С23
		-32...-35	-05	2	С24
		-16...-19	-08	2	С27
		-36...-39	-09	2	С28
		Поз. 9 Изделие закладное (МН1, МН2)			
		-00...-15; -20...-35	1.442.1-1.20.09.0	4	МН1
		-16...-19; -36...-39	-01	4	МН2
		Поз. 10 Изделие закладное (МН5, МН6)			
		-00...-15; -20...-35	1.442.1-1.20.10.0	2	МН5
		-16...-19; -36...-39	-01	2	МН6
		Детали:			
		Поз. 11 Стержень напрягаемый			
		-00	1.442.1-120.001-01	4	
		-01	-08	4	
		-02	-15	4	
		-03	-21	4	
		-04	-04	4	
		-05	-11	4	
		-06	-18	4	
		-07	-24	4	
		-08	-05	4	
		-09	-12	4	
		-10	-19	4	
		-11	-25	4	
		-12	-06	4	
		-13	-13	4	

Инв. № подл. | Подпись и дата | Взам. инв. №

1.442.1-1.1 1.000

Лист 3

Формат	Зона	Для исполнения с порядковым номером¹	Обозначение	Кол.	Примечание
		-14	1.442.1-1.20.001-20	4	
		-15	-26	4	
		-16	-04	8	
		-17	-11	8	
		-18	-18	8	
		-19	-24	8	
		-20	-29	4	
		-21	-35	4	
		-22	-41	4	
		-23	-47	4	
		-24	-31	4	
		-25	-37	4	
		-26	-43	4	
		-27	-49	4	
		-28	-32	4	
		-29	-38	4	
		-30	-44	4	
		-31	-50	4	
		-32	-33	4	
		-33	-39	4	
		-34	-45	4	
		-35	-51	4	
		-36	-31	8	
		-37	-37	8	
		-38	-43	8	
		-39	-49	8	
		Материалы			
		Марки и расход бетона см. номенклатуру		плит	
		1.442.1-1.1 0.00.ОИ			

Инв. № подл. | Подпись и дата | Взам. инв. №

1.442.1-1.1 1.000.0

Лист 4

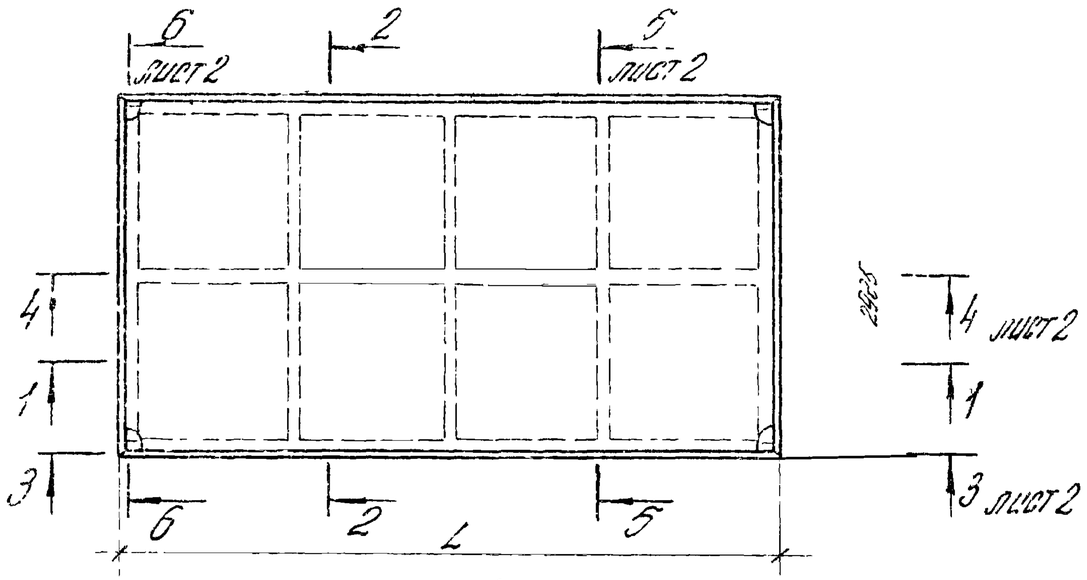

1-1

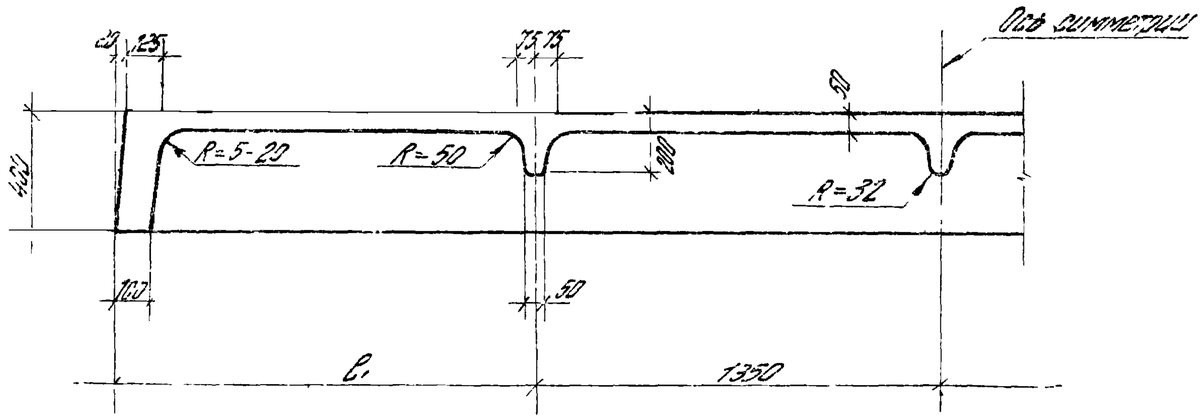

2-2

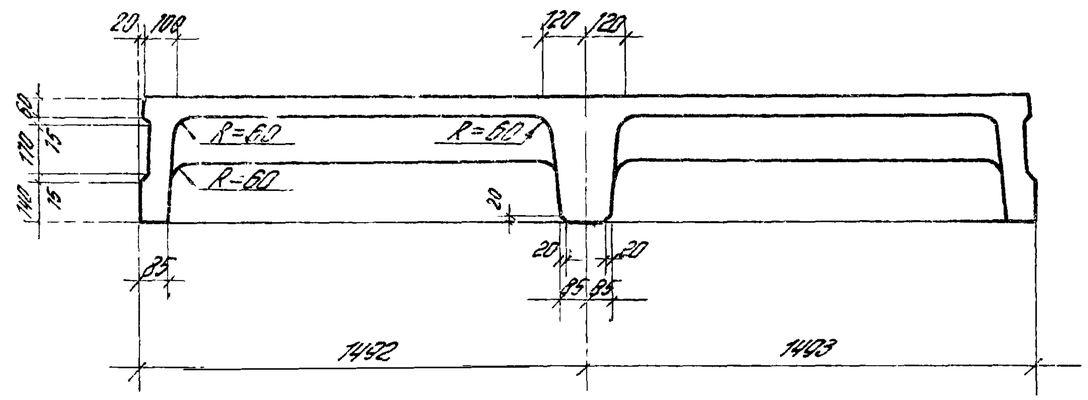

Таблица 1

Обозначение	Размеры, мм		Масса, т
	L	L_1	
-00 -19	5550	1425	4,73
-20 -39	5050	1175	4,35

Таблицу исполнений см на листе 5.

Рук. отд.	Аынгилин		1.442.1-1.11 1.00.0СБ	
Н. контр.	Трахтенгерц		Плита 1П1, 1П2 Сборочный чертеж	Стадия: Р; Масса: см. табл.; Масштаб: —
Гл. ин. пр.	Трахтенгерц			Лист 1; Листов 5
Рук. гр.	Суровова			ЦНИИПРОМЗДАНИЙ
Провер.	Товгина			
Разраб.	Полетаева			

3-3

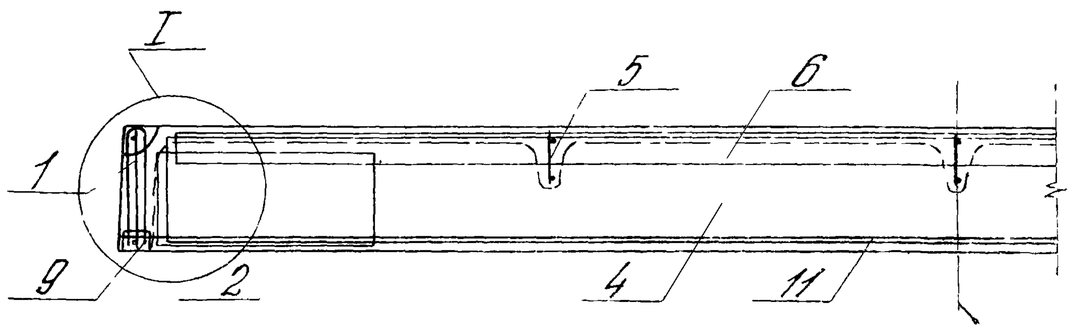

5-5

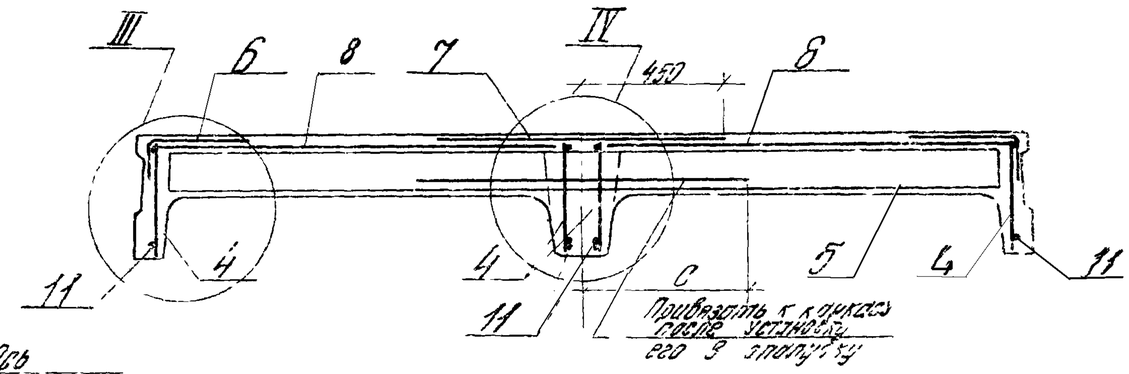

4-4

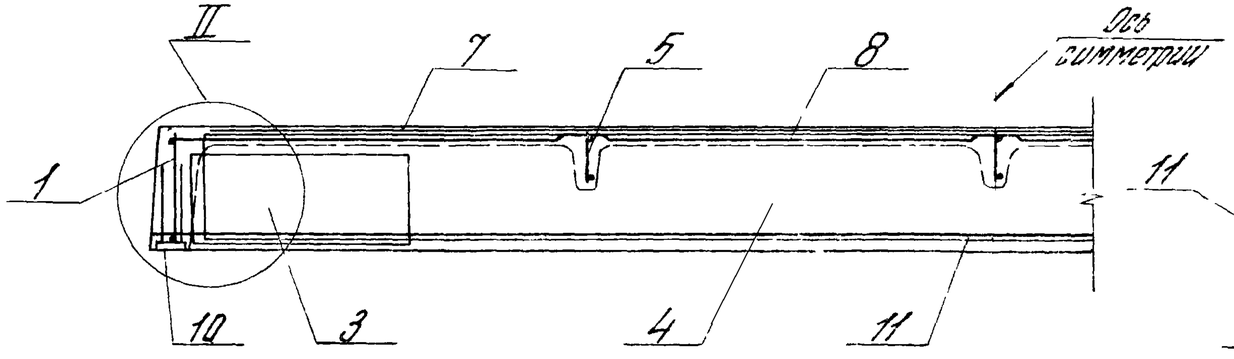

6-6

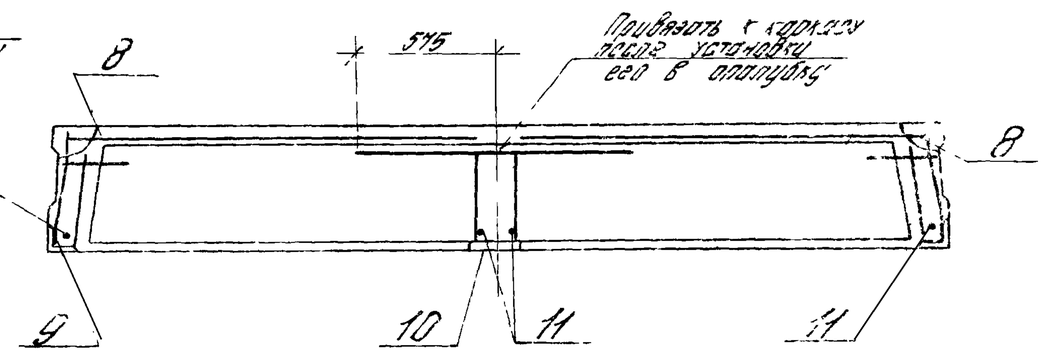

Таблица 2

Обозначение	C, мм
-00...-03; -20...-23	350
-04...-07; -10; -11; -24...-27; -30; -31	525
-08; -09; -14; -15; -18; -19; -28; -29; -34; -35; -38; -39	575
-12; -13; -16; -17; -32; -33; -36; -37	600

Инв. № подл.	Подп. и дата	Взам. инв. №

Рис.1

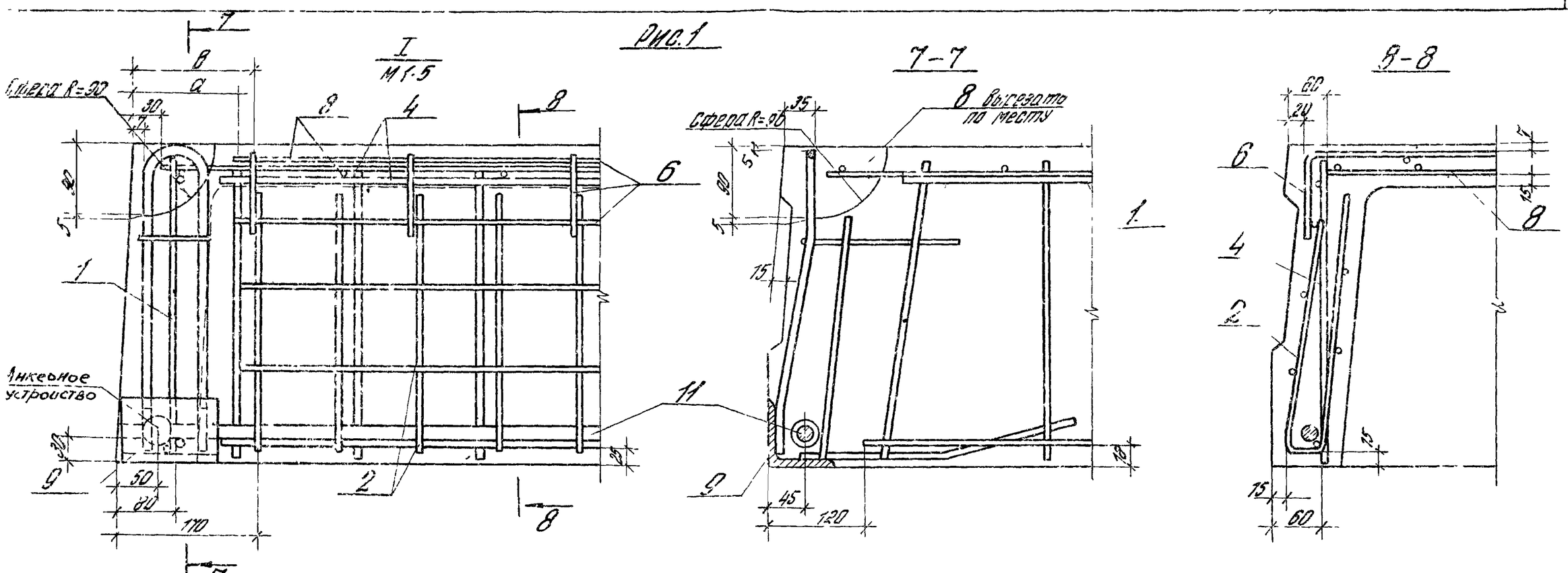

Рис 2
остальное см. рис.1

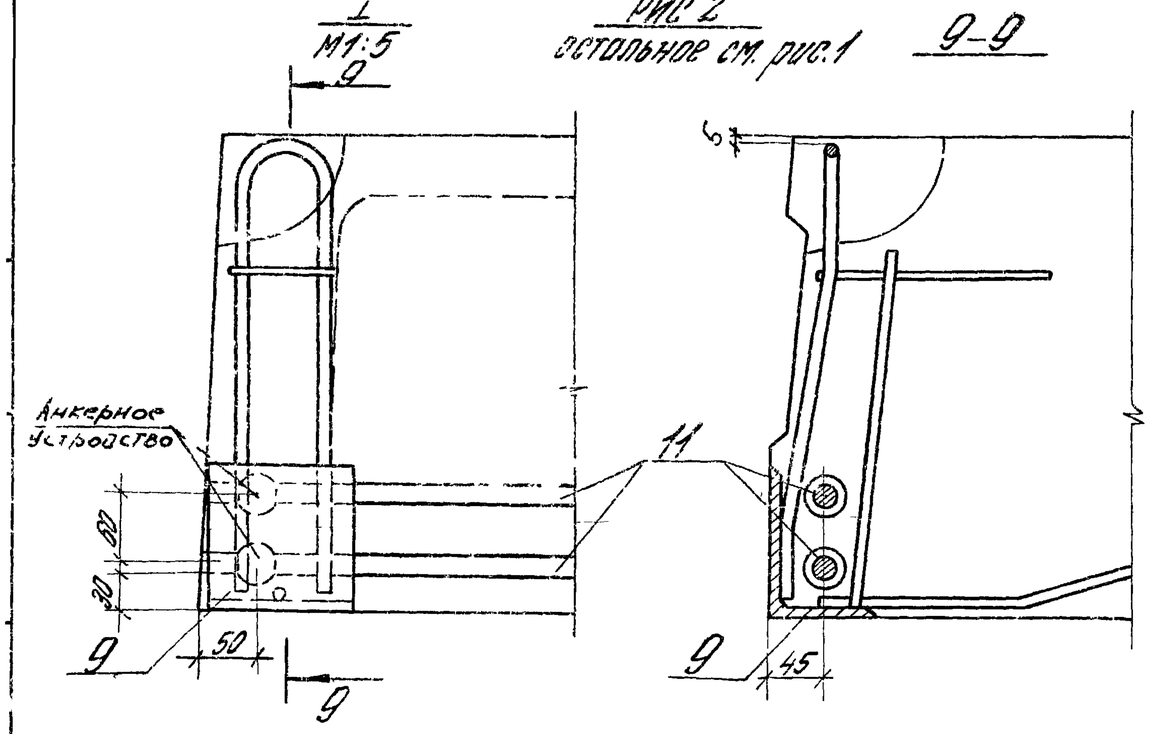

Таблица 3

Обозначение	Рис	Размеры, мм	
		a	в
-00.. -15	1,3	130	145
-20 -35		120	205
-16 -19	2,4	130	140
-36 -39		120	180

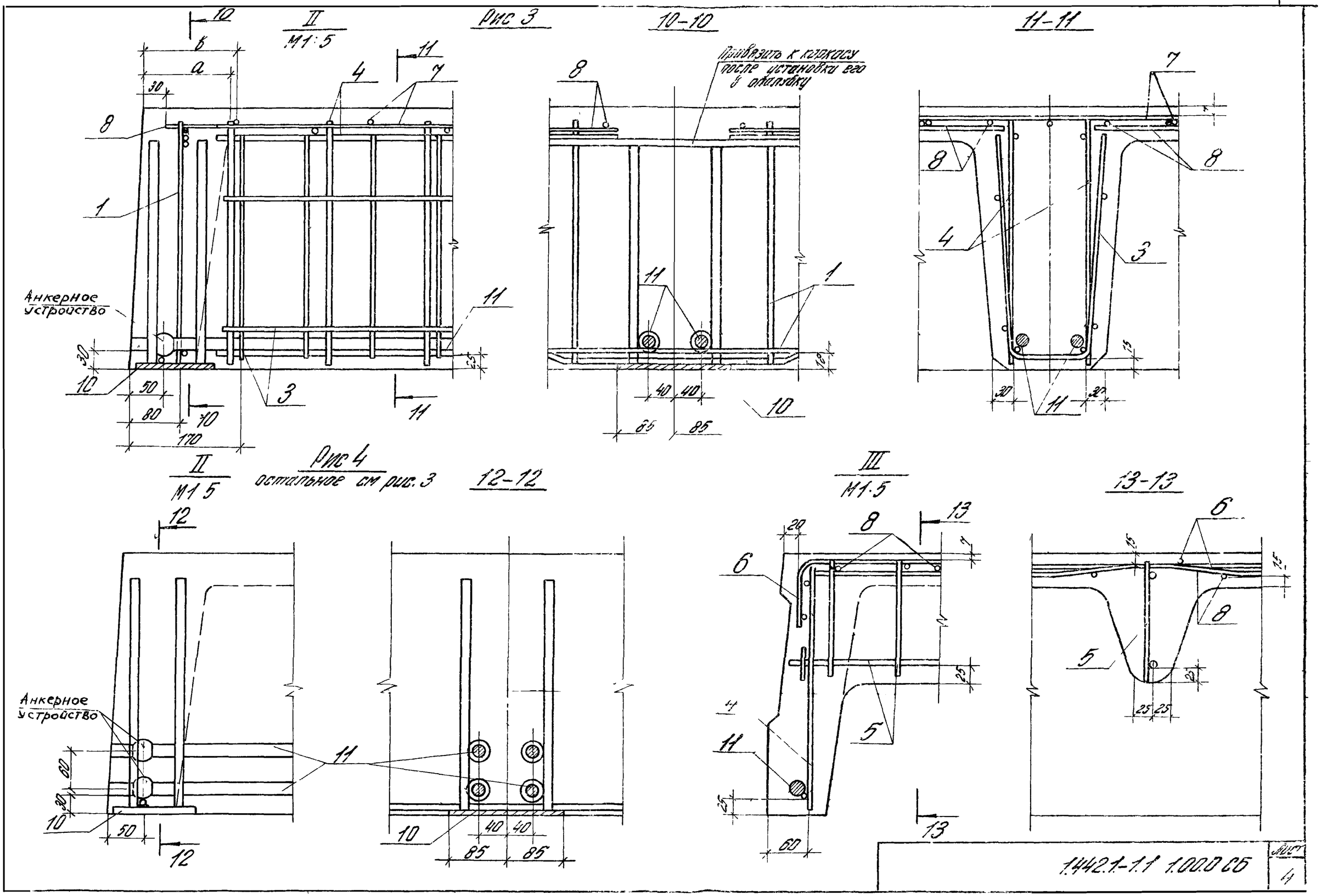
Рис 3
II
М1:5
10-10
11-11
Привязать к каркасу после установки его в опалубку
Анкерное устройство
Рис 4
остальное см рис. 3
12-12
III
М1:5
13-13
1.442.1-1.1 1.00.0 СБ
Лист
4

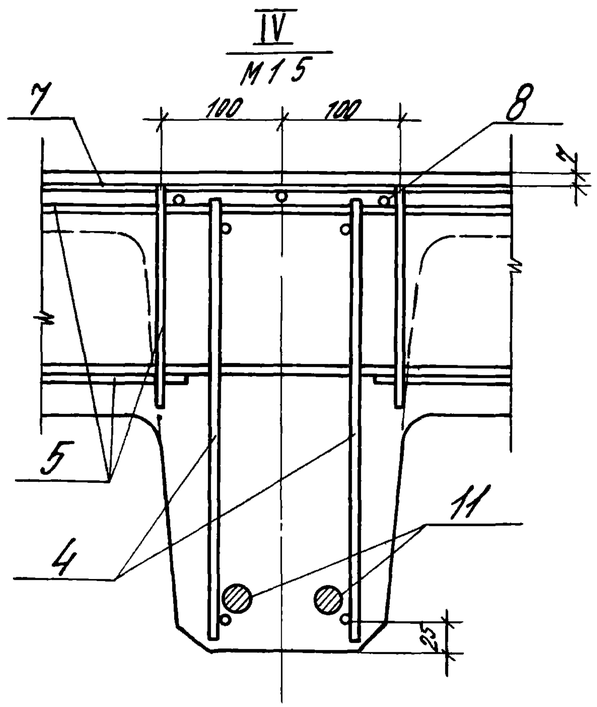

Таблица 4

Обозначение	Марка
1.442.1-1.11.000	1П1-1АIVТ
-01	1П1-1АтVСКТ-П
-02	1П1-1АтVТ
-03	1П1-1АтVIТ
-04	1П1-2АIVТ
-05	1П1-2АтVСКТ-П
-06	1П1-2АтVТ
-07	1П1-2АтVIТ
-08	1П1-3АIVТ
-09	1П1-3АтVСКТ-П
-10	1П1-3АтVТ
-11	1П1-3АтVIТ
-12	1П1-4АIVТ
-13	1П1-4АтVСКТ-П
-14	1П1-4АтVТ
-15	1П1-4АтVIТ
-16	1П1-5АIVТ
-17	1П1-5АтVСКТ-П
-18	1П1-5АтVТ
-19	1П1-5АтVIТ

Обозначение	Марка
-20	1П2-1АIVТ
-21	1П2-1АтVСКТ-П
-22	1П2-1АтVТ
-23	1П2-1АтVIТ
-24	1П2-2АIVТ
-25	1П2-2АтVСКТ-П
-26	1П2-2АтVТ
-27	1П2-2АтVIТ
-28	1П2-3АIVТ
-29	1П2-3АтVСКТ-П
-30	1П2-3АтVТ
-31	1П2-3АтVIТ
-32	1П2-4АIVТ
-33	1П2-4АтVСКТ-П
-34	1П2-4АтVТ
-35	1П2-4АтVIТ
-36	1П2-5АIVТ
-37	1П2-5АтVСКТ-П
-38	1П2-5АтVТ
-39	1П2-5АтVIТ

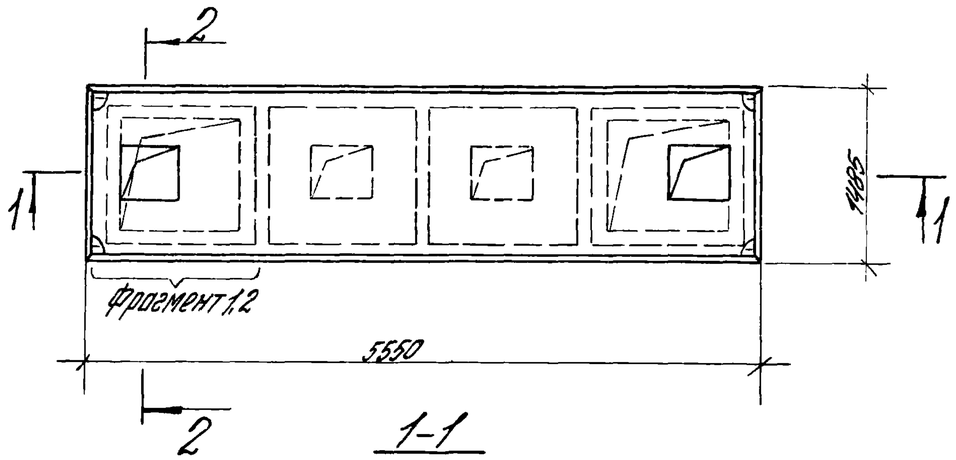

1-1

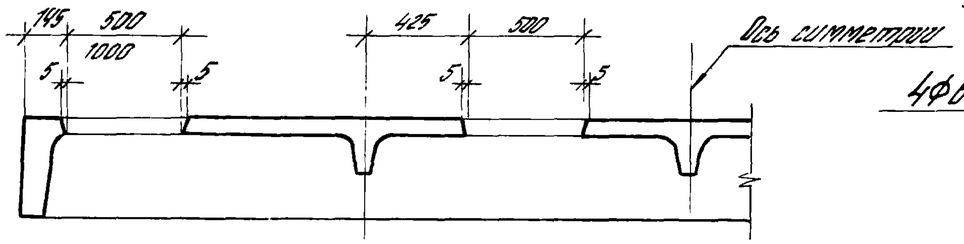

2-2

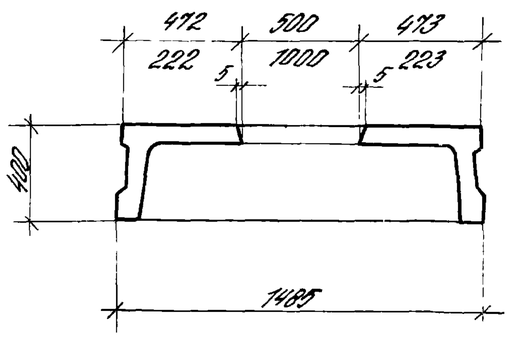

Фрагмент 1

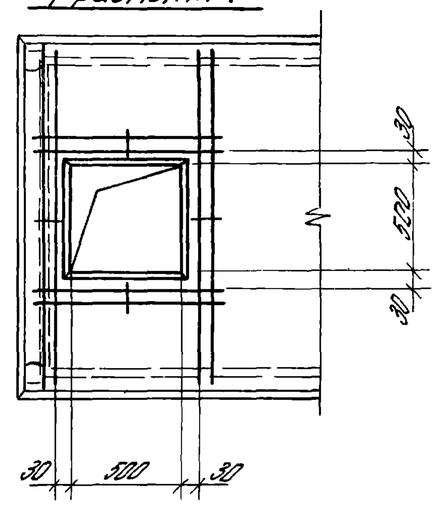

Сетка для отверстия 500×500 мм

Масса = 1,9

Фрагмент 2

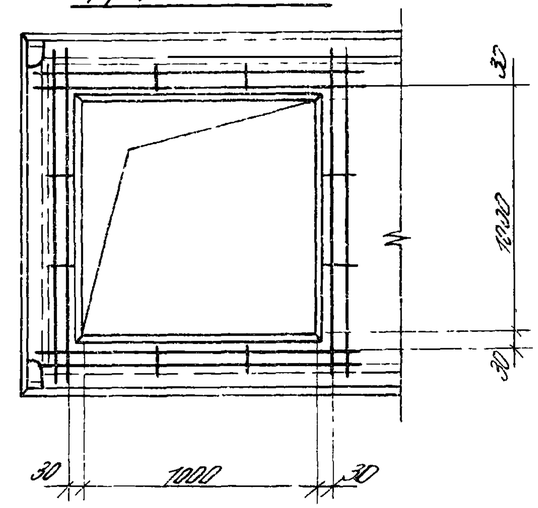

Сетка для отверстия 1000×1000 мм

Масса = 2,4

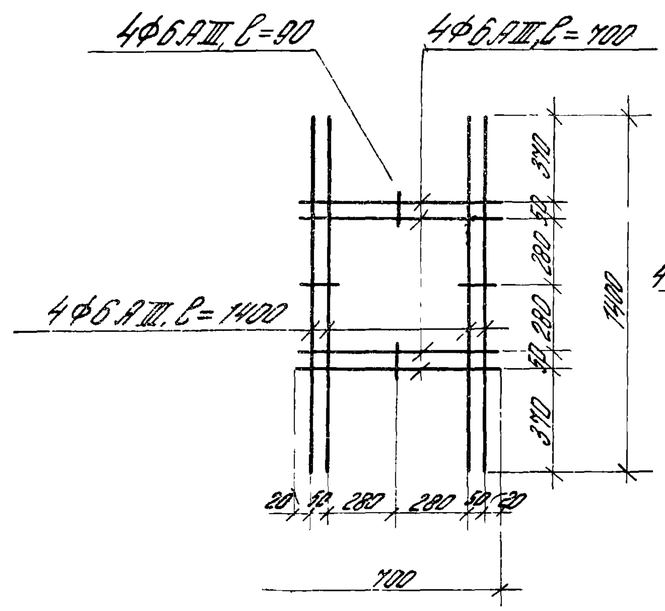

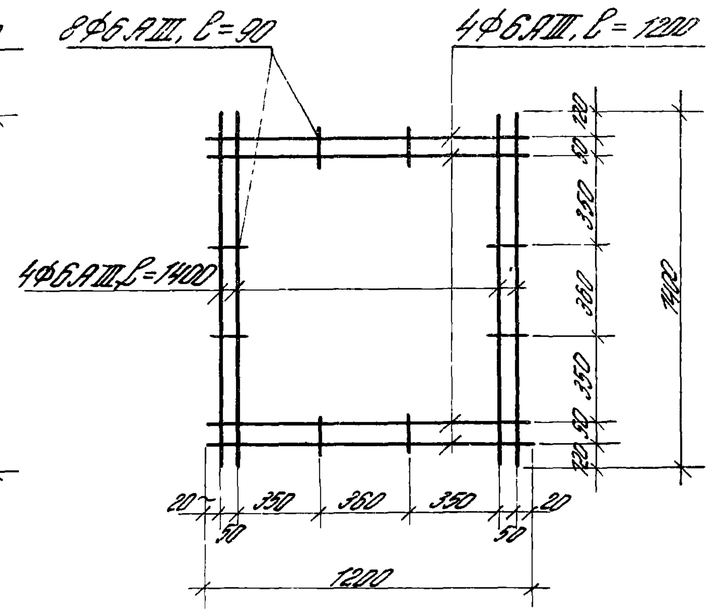

Рук. отд.	Вымягин		
Н. контр.	Трахтенгерц		
Гл. инж. пр.	Трахтенгерц		
Рук. гр.	Суровова		
Подгр.	Товгина		
Арзраб.	Полетаева		1

1.442.1-1.1 2.00.0СМ

Плита 1П3 с квадратными отверстиями (пример)

Стадия	Масса	Масштаб
Р	См. чертеж	—
Лист	Листов 1	

ЦНИИПРОМЗДАНИЙ

Инв. № подл. | Подпись и дата | Взам. инв. №

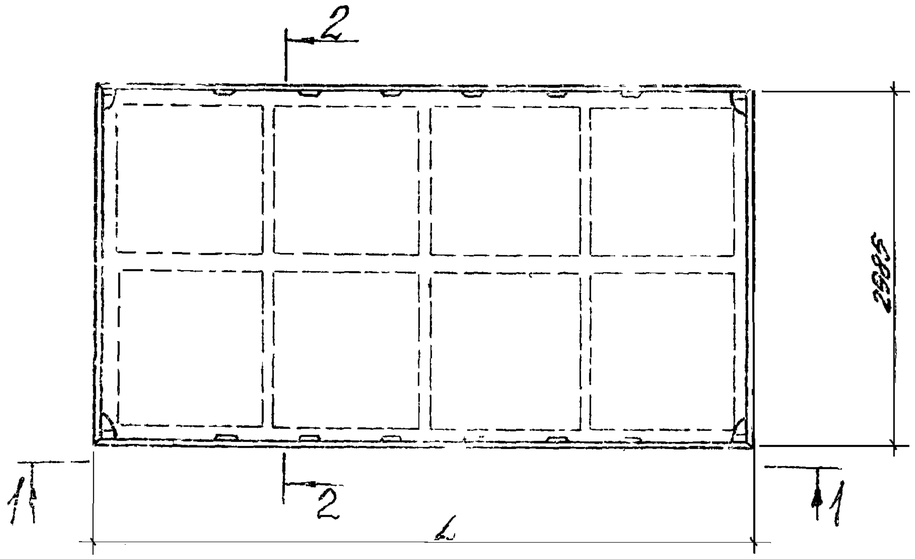

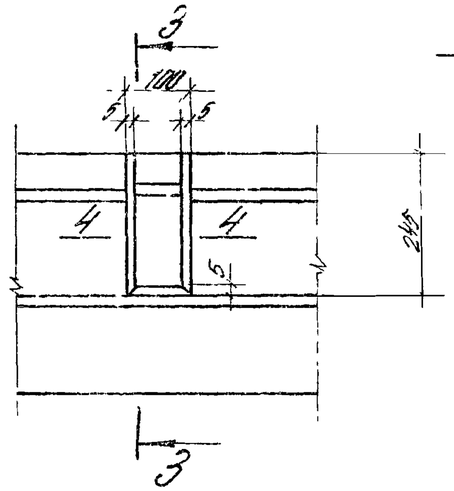

I

3-3

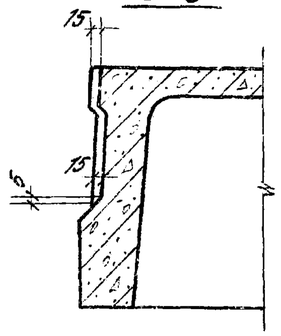

4-4

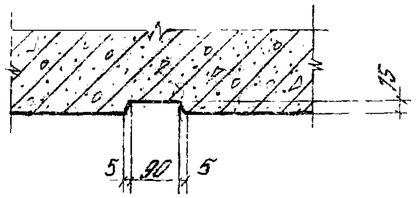

1-1

Ось симметрии

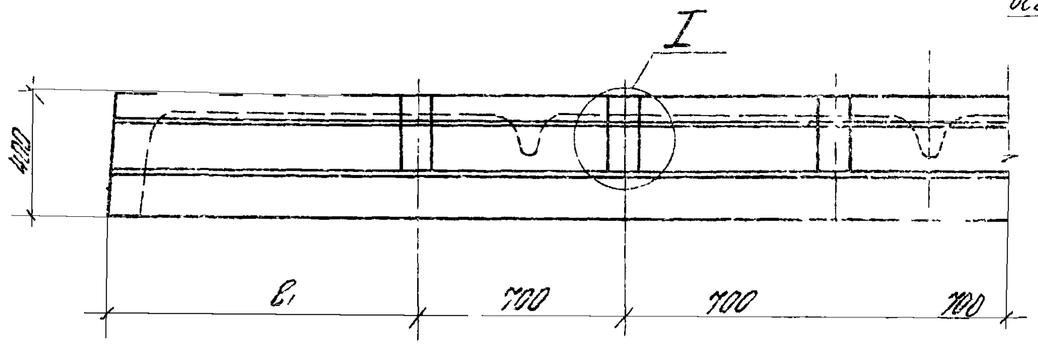

2-2

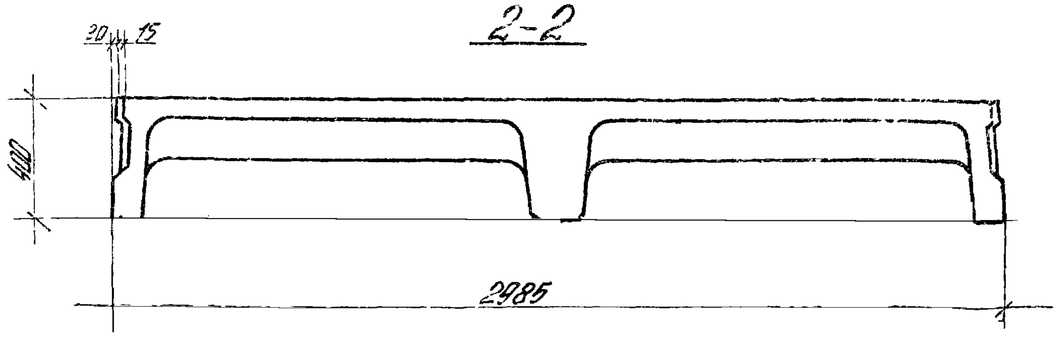

Обозначение	Размеры, мм	
	L	B
-00...-19	5550	1025
-20...-39	5050	775

Рук. отд.	Выжигин		
Н. контр.	Трактенгерц		
Гл. ин. пр.	Трактенгерц		
Рук. гр.	Суровова		
Провер.	Товгина		
Разраб.	Полетаева		

1.442.1-1.1 1.000 КМ

Плита 1П1, 1П2 со шпонками (вариант)

Стадия	Масса	Масштаб
Р	—	—
Лист	Листов 1	

ЦНИИПРОМЗДАНИЙ

Формат	Зона	Поз.	Обозначение	Наименование	Кол.	Примечание
				Документация		
			1.442.1-1.1 2.00.0СБ	Сборочный чертеж		
			1.442.1-1.1 0.00.0ПЗ	Пояснительная записка		
			1.442.1-1.1 0.000 ВМС	Ведомость расхода стали		
			1.442.1-1.1 0.000 Н	Номенклатура плит		
				Сборочные единицы		
4		1	1.442.1-1.2 0.07.0	Сетка С 29	4	

Формат	Зона	Для исполнения с порядковым номером[1]	Обозначение	Кол.	Примечание
		Переменные данные			
		Сборочные единицы			
		Поз 2 Каркас	плоский (КР1–КР10)		
		-00...-07; -54 -65	1.442.1-1.2 0.10	2	КР1
		-08...-11	-01	2	КР2
		-12...-15	-02	2	КР3
		-16...-19	-03	2	КР4
		-20...-26	-04	2	КР5
		-27...-34	-05	2	КР6
		-35...-38	-06	2	КР7
		-39...-42	-07	2	КР8
		-43...-46	-08	2	КР9
		1 Основное исполнение, не имеющее порядкового номера обозначено „00"			

Формат	Зона	Для исполнения с порядковым номером[1]	Обозначение	Кол.	Примечание
		-47...-53	1.442.1-1.2 0.01.0-09	2	КР10
12		Поз 3 Каркас	плоский (КР16–КР20)		
		-00...-03, -27 -30, -54, -65	1.442.1-1.2 0.02.0-05	3	КР16
		-04...-11, -31, -38	-06	3	КР17
		-12...-19, -39, -46	-07	3	КР18
		-20...-23, -47, -50	-08	3	КР19
		-24...-26, -51, -53	-09	3	КР20
11		Поз 4 Каркас	плоский (КР27; КР28)		
		-00...-19; -27, -46, -54, -65	1.442.1-1.2 0.03.0-01	2	КР27
		-20...-26; -47, -53	-02	2	КР28
12		Поз 5 Сетка (С1–С8)			
		-00...-07; -54, -65	1.442.1-1.2 0.04.0	2	С1
		-08...-15	-01	2	С2
		-16...-23	-02	2	С3
		-24...-26	-06	2	С7
		-27...-34	-03	2	С4
		-35...-42	-04	2	С5
		-43...-50	-05	2	С6
		-51...-53	-07	2	С8
11		Поз 6 Сетка	(С19, С20, С23, С24, С27, С28)		
		-03...-11; -54, -65	1.442.1-1.2 0.06.0	1	С19
		-12...-15,	-01	1	С20
		-27...-38	-04	1	С23
		-39...-42	-05	1	С24
		-16...-26	-08	1	С27
		-43...-53	-09	1	С28

Нач. отд.	Выжогин		
Гл. конструктор	Трахтенгерц		
Гл. инж. пр.	Трахтенгерц		
Инж. гр.	Суровова		
Инженер	Товгина		
Инженер	Лобовик		

1.442.1-1.1 2.00.0

Плита 1П3; 1П4

Стадия	Лист	Листов
Р	1	6

ЦНИИПРОМЗДАНИЙ

Инв. № подл. | Подпись и дата | Взам. инв. №

1.442.1-1.1.2.00.0

Лист 2

Формат	Зона	Для исполнения с порядковым номером 1	Обозначение	Кол.	Примечание
11		Поз. 7	Сетка (С31÷С33)		
		-54...-57	1.442.1-1.2 0.08.0	2	С31
		-58...-61	-01	2	С32
		-62...-65	-02	2	С33
		-00...-53	Отсутствует		
11		Поз. 8 Изделие	закладное (МН3, МН4)		
		-00...-15; -27...-42;	1.442.1-1.2 0.09.0-02		МН3
		-54...-65		4	
		-16...-26; -43...-53	-03	4	МН4
11		Поз. 9 Изделие	закладное (МН7)		
		-54...-65	1.442.1-1.2 0.11.0	4	МН7
		-00...-53	Отсутствует		
		Детали			
11		Поз. 11 Стержень	напрягаемый		
		-00	1.442.1-1.2-0.00.1-01	2	
		-01	-08	2	

Формат	Зона	Для исполнения с порядковым номером 1	Обозначение	Кол.	Примечание
		-02	1.442.1-1.2 0.00.1-15	2	
		-03	-21	2	
		-04	-04	2	
		-05	-11	2	
		-06	-18	2	
		-07	-24	2	
		-08	-05	2	
		-09	-12	2	
		-10	-19	2	
		-11	-25	2	
		-12	-06	2	
		-13	-13	2	
		-14	-20	2	
		-15	-26	2	
		-16	-04	2	
		-17	-11	2	
		-18	-18	2	
		-19	-24	2	
		-20	-05	2	
		-21	-12	2	

Инв. № подл. | Подпись и дата | Взам. инв. №

Формат	Зона	Для исполнения с порядковым номером 1	Обозначение	Кол.	Примечание
		-22	1.442.1-1.2 2.00.0-19	4	
		-23	-25	4	
		-24	-06	4	
		-25	-13	4	
		-26	-20	4	
		-27	-29	2	
		-28	-35	2	
		-29	-41	2	
		-30	-47	2	
		-31	-31	2	
		-32	-37	2	
		-33	-43	2	
		-34	-49	2	
		-35	-32	2	
		-36	-38	2	
		-37	-44	2	
		-38	-50	2	
		-39	-33	2	
		-40	-39	2	
		-41	-45	2	
		-42	-51	2	
		-43	-31	4	
		-44	-37	4	
		-45	-43	4	
		-46	-49	4	
		-47	-32	4	

Инв. № подл. | Подпись и дата | Взам. инв. №

Формат	Зона	Для исполнения с порядковым номером 1	Обозначение	Кол.	Примечание
		-48	1442.1-1.22 00.0-38	4	
		-49	-44	4	
		-50	-50	4	
		-51	-33	4	
		-52	-39	4	
		-53	-45	4	
		-54; -58; -62	-01	2	
		-55; -59; -63	-08	2	
		-56; -60; -64	-15	2	
		-57; -61; -65	-21	2	
		Материал			
		Марки и расход бетона см. номенклатуру 1.442.1-1.1 0.00.0Н		плит	

Инв. № подл. | Подпись и дата | Взам. инв. №

Рис.1

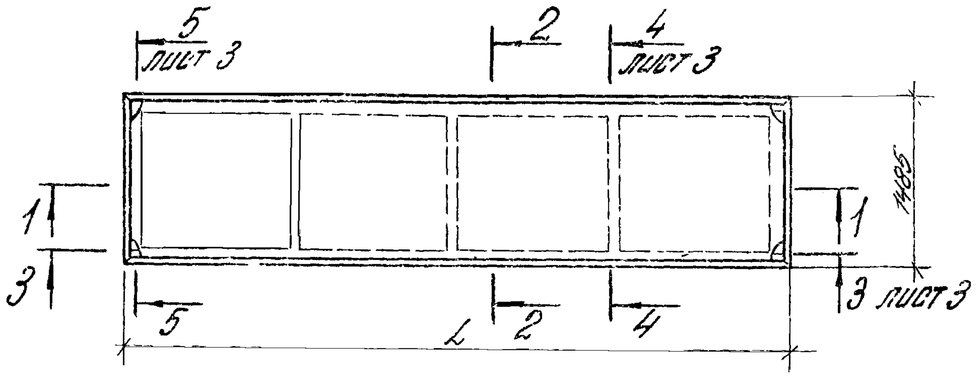

1-1

Рис.2

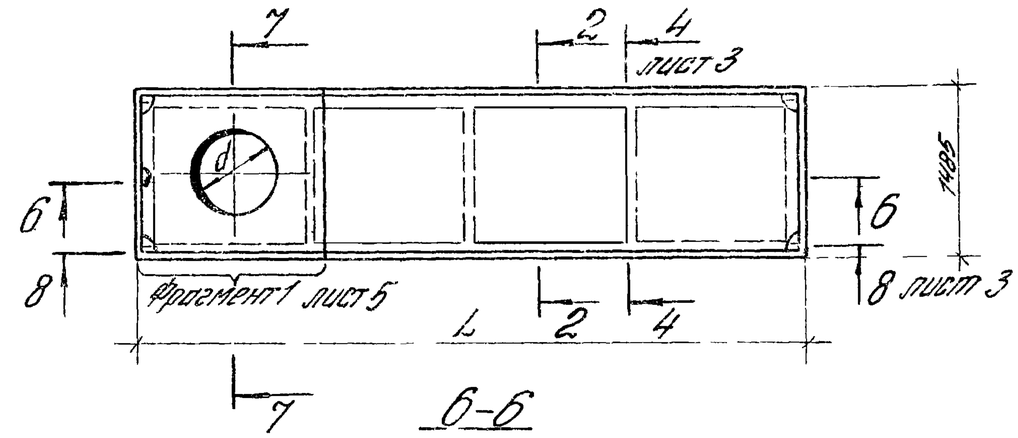

6-6

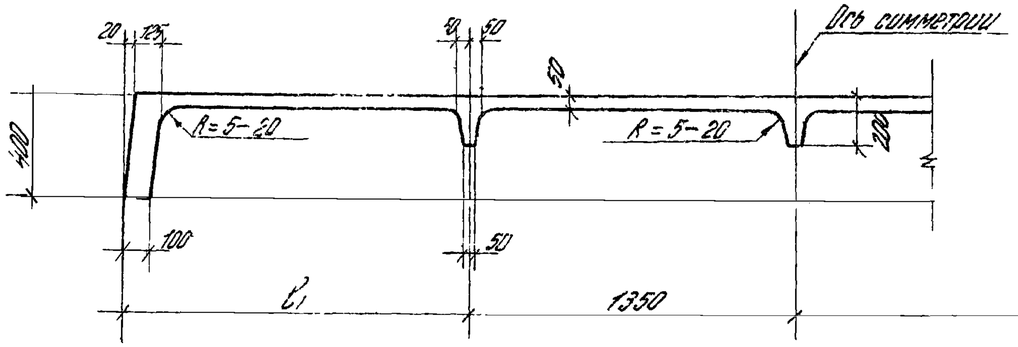

2-2

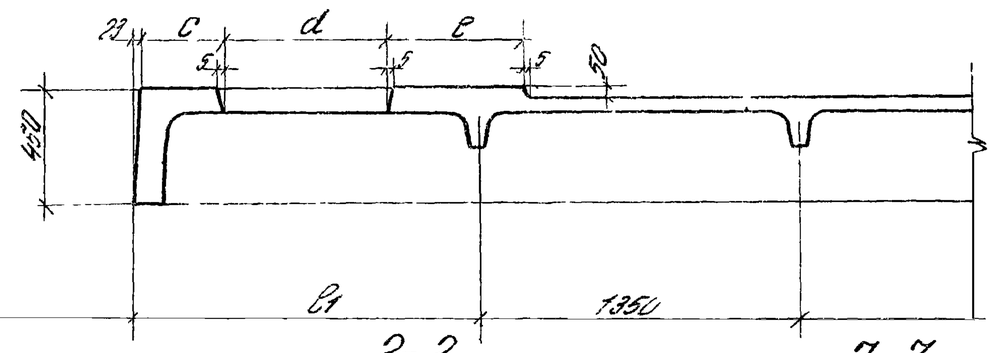

7-7

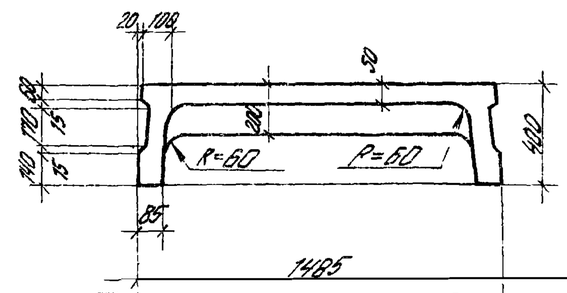

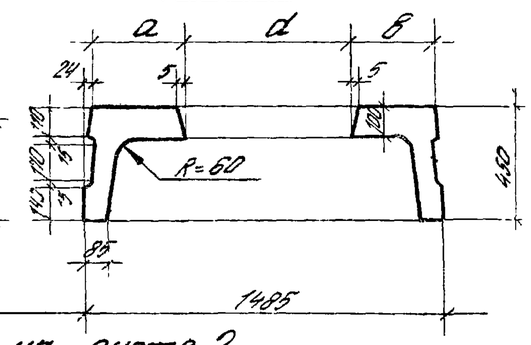

Таблицу исполнений см на листе 2

Обозначение	Рис	Размеры, мм							Масса т
		L	l_1	d	a	в	c	e	
-00...-26	1	5550	1425	—	—	—	—	—	2,2
-27...-53		5050	1175	—	—	—	—	—	2,1
-54...-57	2	5550	1425	400	518	519	500	400	2,5
-58...-61				700	368	369	350	550	2,4
-62...-65				1000	218	219	200	400	2,3

Рук.отд.	Вычегжин	
Н.контр.	Тахтенгерц	
Гл.ин.пр.	Тахтенгерц	
Рук.гр.	Суровова	
Провер.	Товгина	
Разраб.	Полетаева	

1.1421-1.1 2.000.СБ

Плита 1П3.1П4
Сборочный чертеж

Стадия	Масса	Масштаб
Р	см. табл.	—
Лист 1	Листов 5	

ЦНИИПРОМЗДАНИЙ

Инв.№ подл. | Подпись и дата | Взам.инв.№

Таблица 2

Обозначение	Марка	Рис.	Обозначение	Марка	Рис	Обозначение	Марка	Рис	Обозначение	Марка	Рис.
1.442.1-1.12.000	1П3-1АIVТ		-17	1П3-5АтVСКТ-П		-34	1П4-2АтVIТ		-51	1П4-7АIVТ	
-01	1П3-1АтVСКТ-П		-18	1П3-5АтVТ		-35	1П4-3АIVТ		-52	1П4-7АтVСКТ-П	1
-02	1П3-1АтVТ		-19	1П3-5АтVIТ		-36	1П4-3АтVСКТ-П		-53	1П4-7АтVТ	
-03	1П3-1АтVIТ		-20	1П3-6АIVТ		-37	1П4-3АтVТ		-54	1П3-1АIVТ-1	
-04	1П3-2АIVТ		-21	1П3-6АтVСКТ-П		-38	1П4-3АтVIТ		-55	1П3-1АтVСКТ-1П	
-05	1П3-2АтVСКТ-П		-22	1П3-6АтVТ		-39	1П4-4АIVТ		-56	1П3-1АтVТ-1	
-06	1П3-2АтVТ		-23	1П3-6АтVIТ		-40	1П4-4АтVСКТ-П		-57	1П3-1АтVIТ-1	
-07	1П3-2АтVIТ		-24	1П3-7АIVТ		-41	1П4-4АтVТ		-58	1П3-1АIVТ-2	
-08	1П3-3АIVТ	1	-25	1П3-7АтVСКТ-П	1	-42	1П4-4АтVIТ	1	-59	1П3-1АтVСКТ-2П	
-09	1П3-3АтVСКТ-П		-26	1П3-7АтVТ		-43	1П4-5АIVТ		-60	1П3-1АтVТ-2	2
-10	1П3-3АтVТ		-27	1П4-1АIVТ		-44	1П4-5АтVСКТ-П		-61	1П3-1АтVIТ-2	
-11	1П3-3АтVIТ		-28	1П4-1АтVСКТ-П		-45	1П4-5АтVТ		-62	1П3-1АIVТ-3	
-12	1П3-4АIVТ		-29	1П4-1АтVТ		-46	1П4-5АтVIТ		-63	1П3-1АтVСКТ-3П	
-13	1П3-4АтVСКТ-П		-30	1П4-1АтVIТ		-47	1П4-6АIVТ		-64	1П3-1АтVТ-3	
-14	1П3-4АтVТ		-31	1П4-2АIVТ		-48	1П4-6АтVСКТ-П		-65	1П3-1АтVIТ-3	
-15	1П3-4АтVIТ		-32	1П4-2АтVСКТ-П		-49	1П4-6АтVТ				
-16	1П3-5АIVТ		-33	1П4-2АтVТ		-50	1П4-6АтVIТ				

Инв.№ подл. | Подпись и дата | Взам.инв.№

3-3

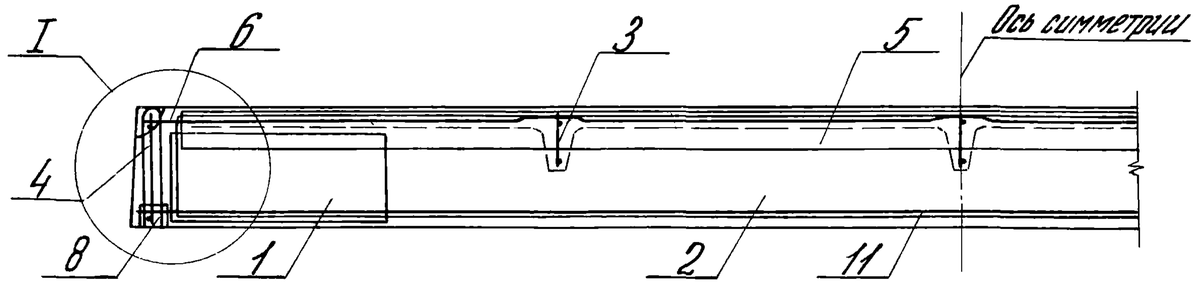

4-4

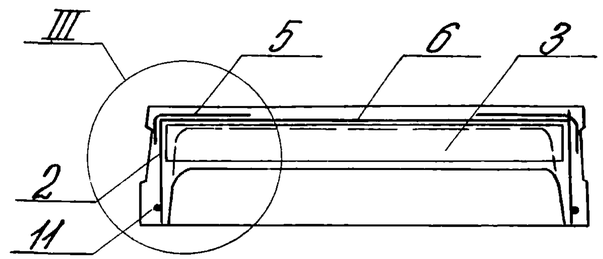

8-8

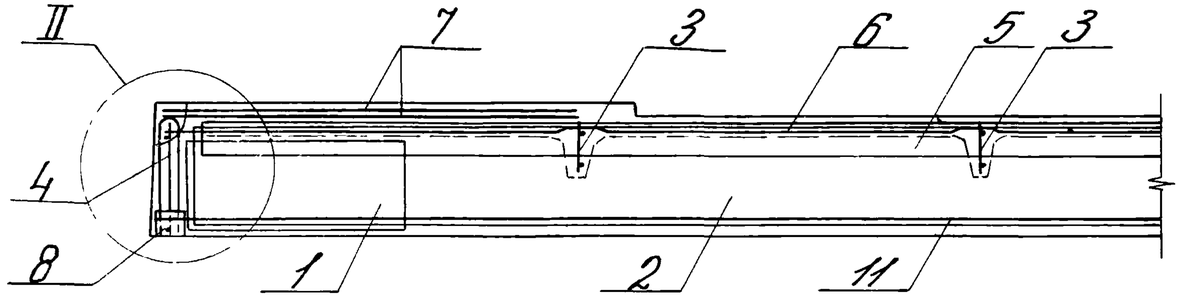

5-5

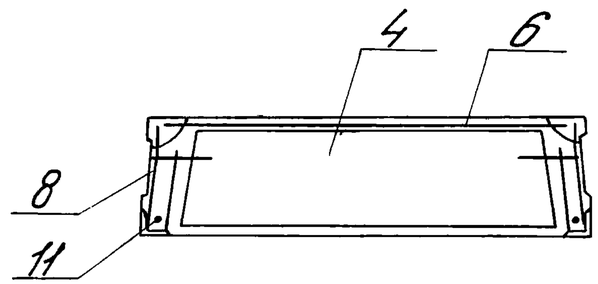

18210 01 41

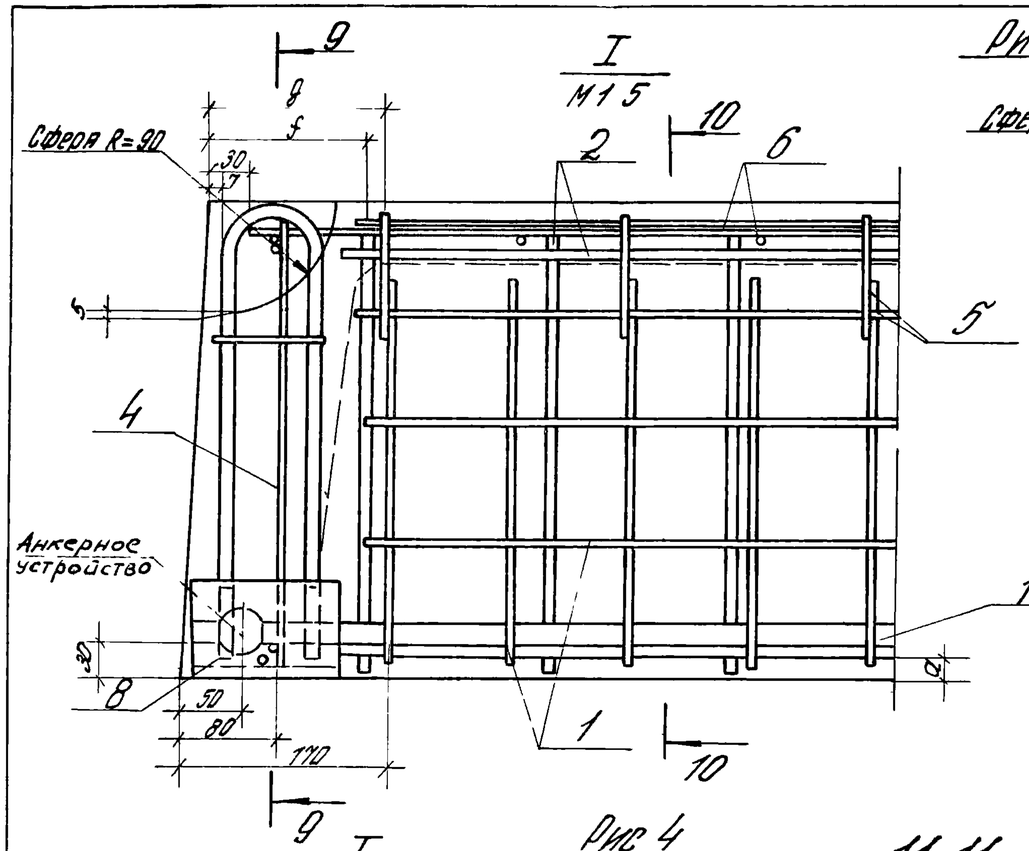

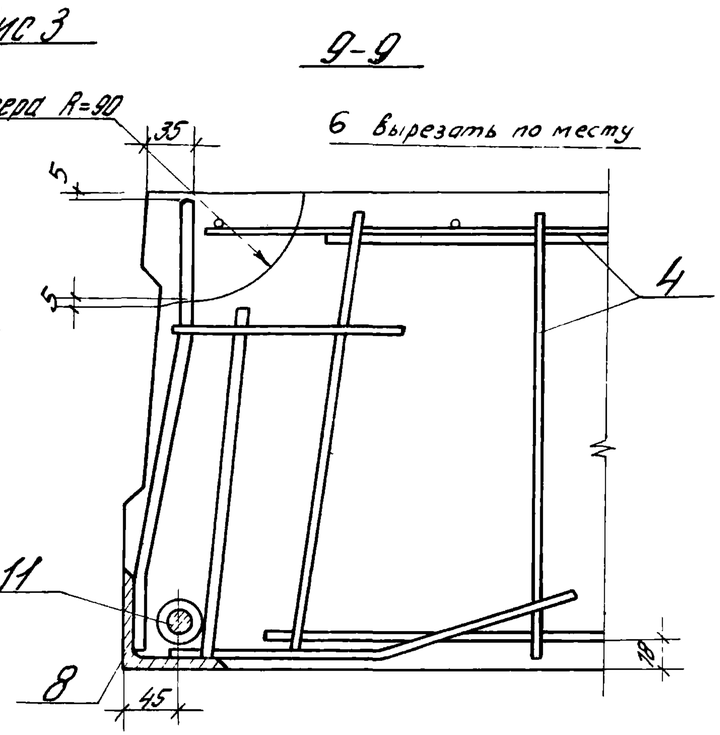

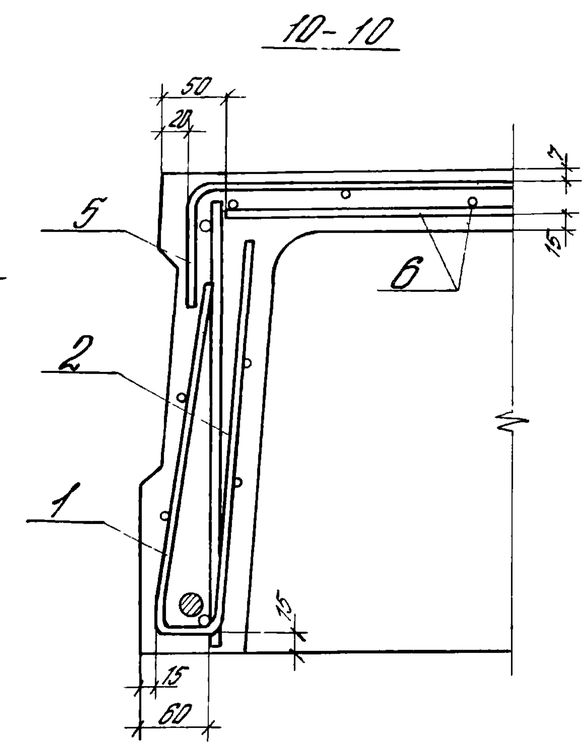

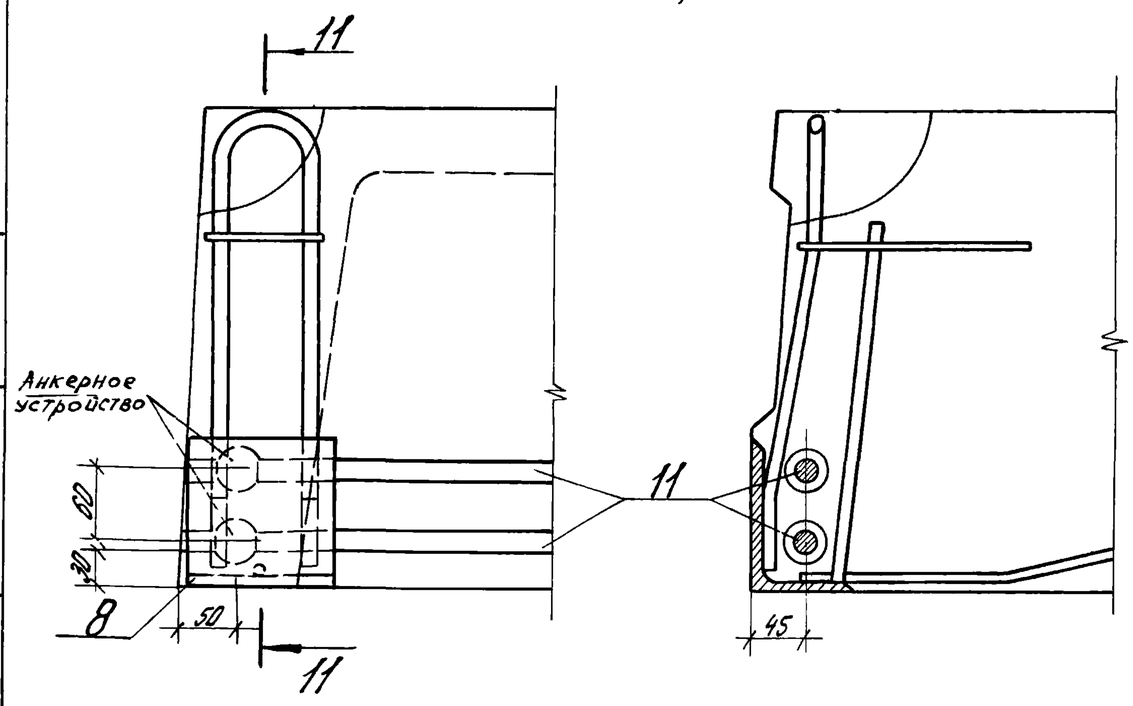

Таблица 3

Обозначение	Рис.	Размеры, мм		
		f	g	a
-00...-15; -54...-65	3;5	130	145	25
-27...-42		120	205	25
-16...-19	4	130	140	25
-20...-26				20
-43...-46		120	180	25
-47...-53				20

Инв.N подл. | Подпись и дата | Взам.инв.N

Рис. 5
остальное см. рис 3 лист 4

II

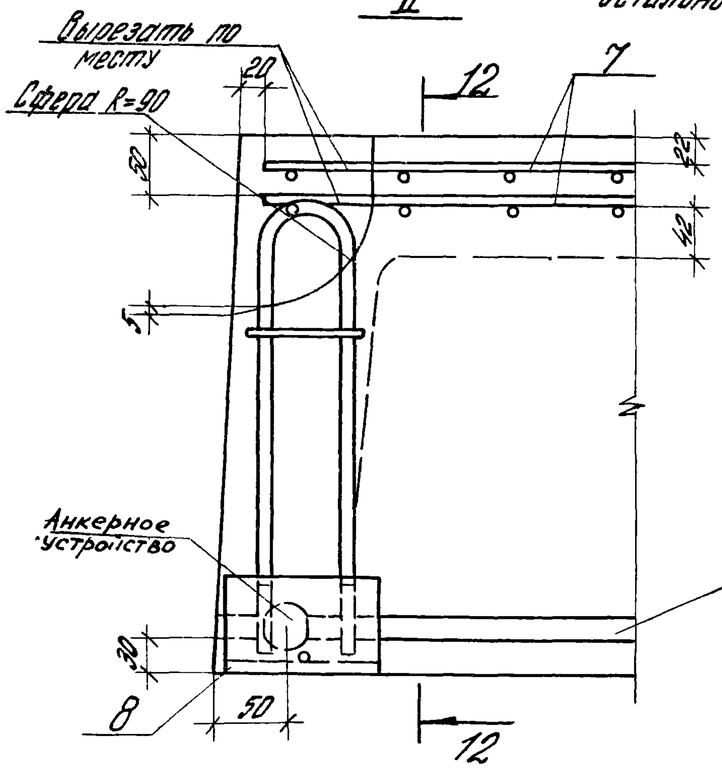

12-12

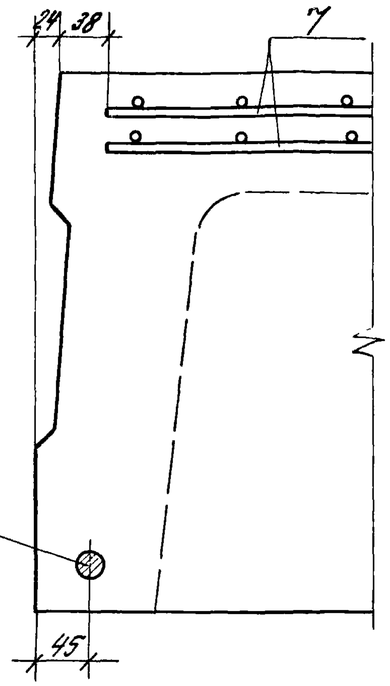

Фрагмент 1

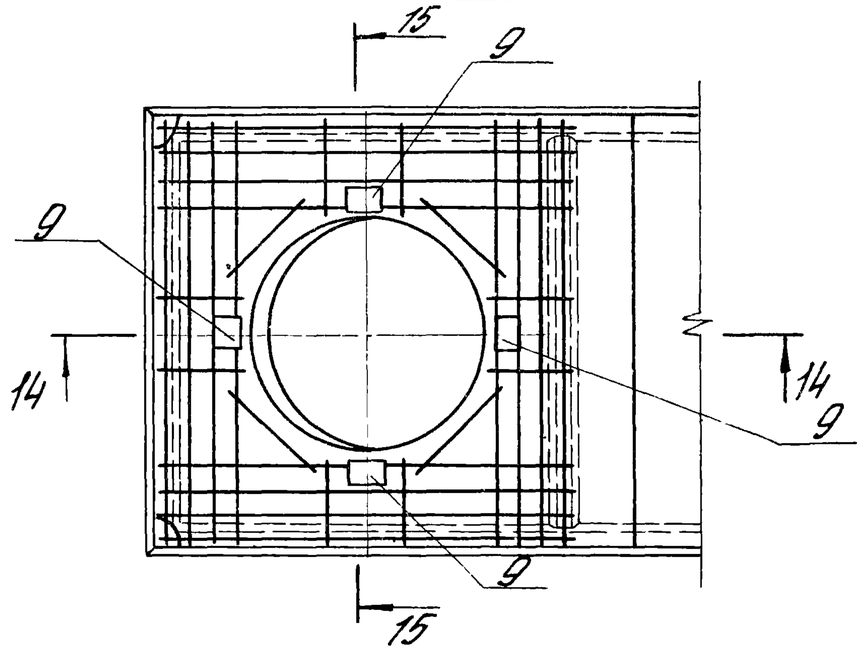

14-14

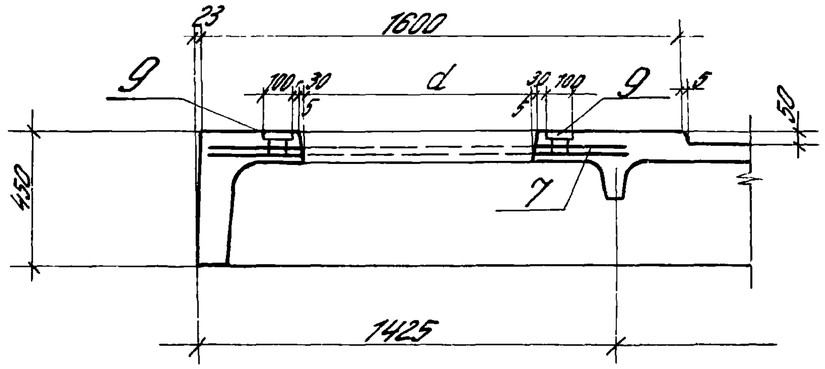

III

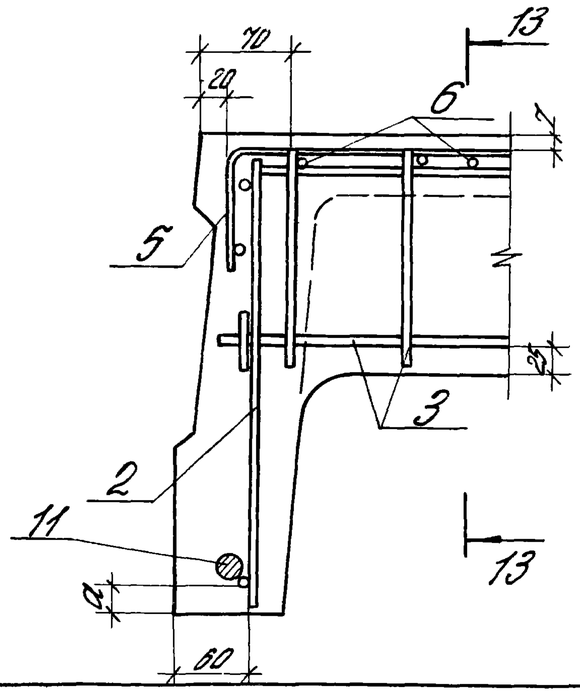

13-13

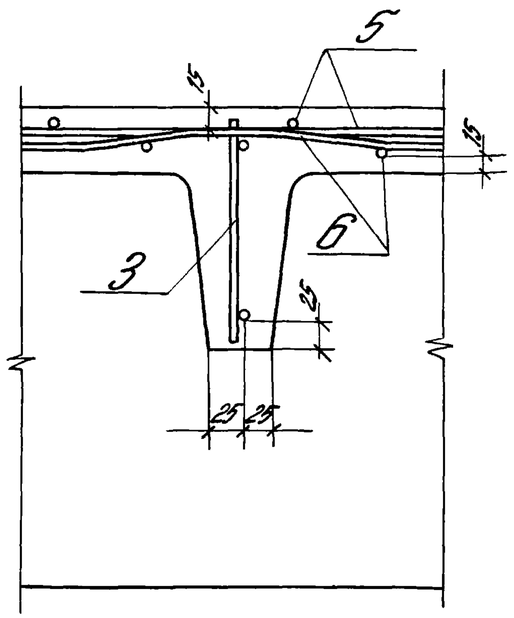

15-15

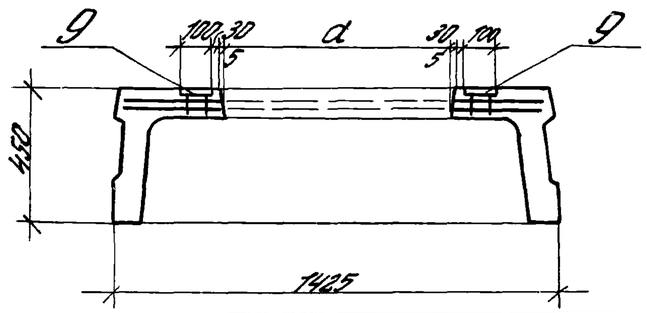

1.442.1-1.1 2.00.0 СБ

Лист 5

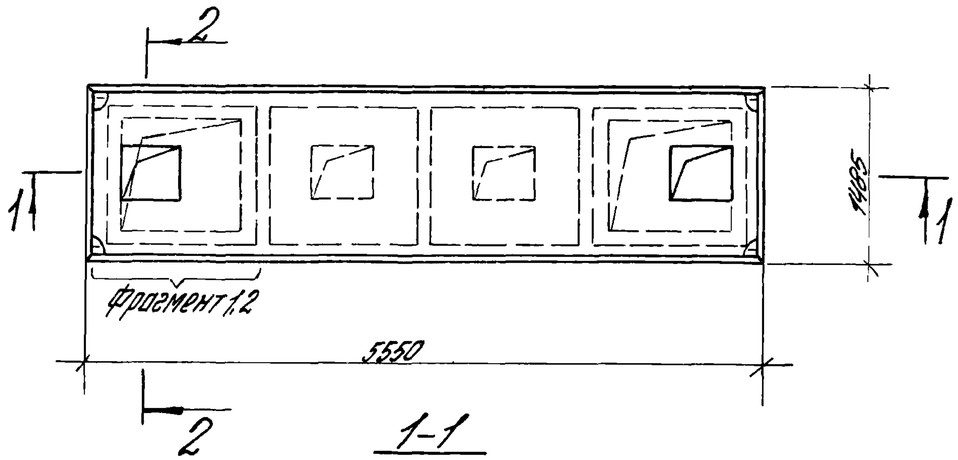

1-1

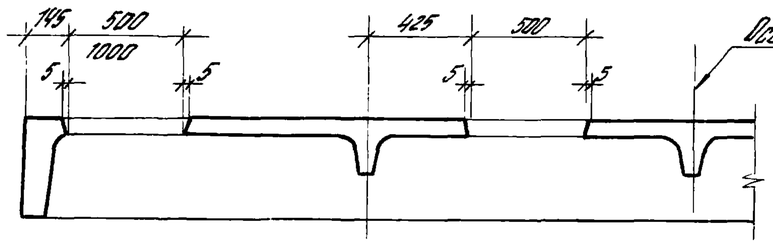

2-2

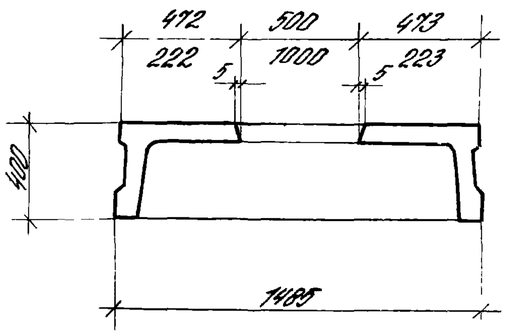

Фрагмент 1

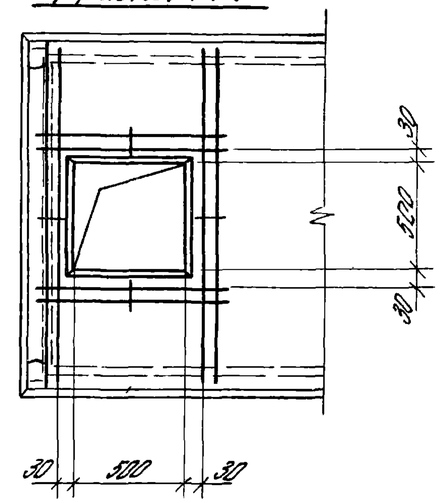

Сетка для отверстия 500×500 мм

Масса = 1,9

Фрагмент 2

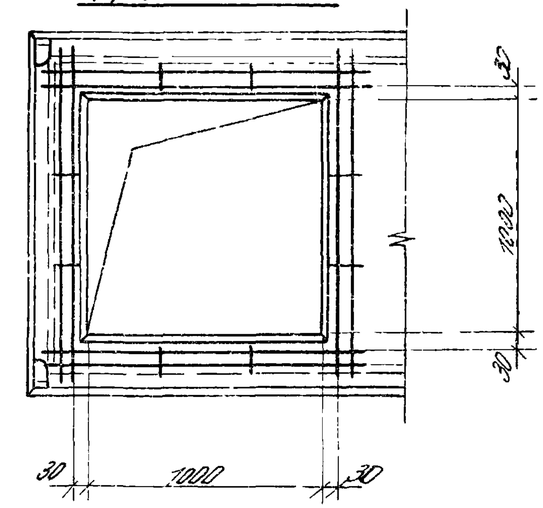

Сетка для отверстия 1000×1000 мм

Масса = 2,4

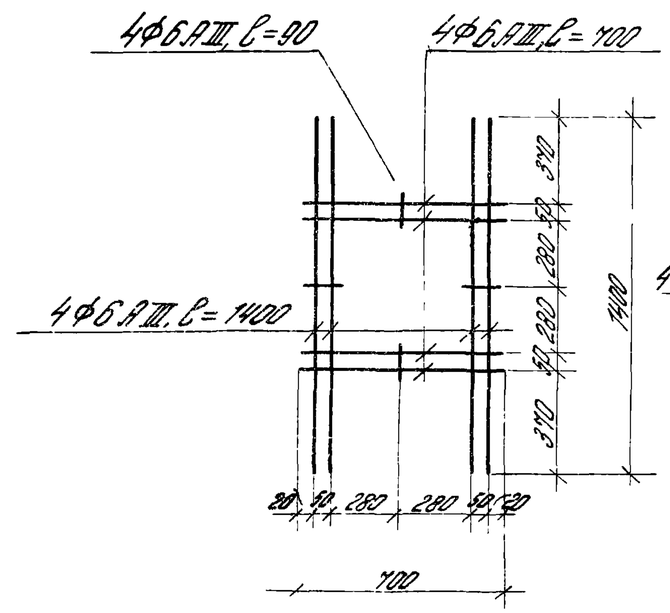

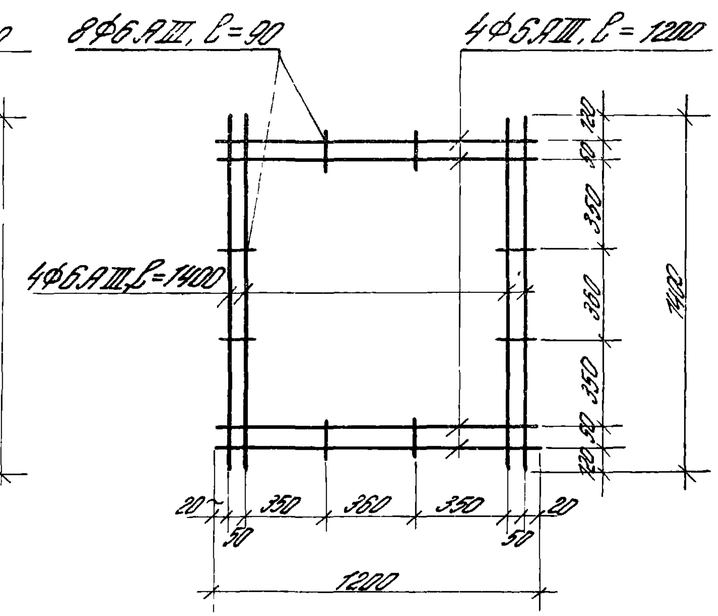

Рук. отд.	Вынчегин		
Н. контр.	Трахтенгерц		
Гл. инж. пр.	Трахтенгерц		
Рук. гр.	Суровова		
Провер.	Товгина		
Разраб.	Полетоева		

1.442.1-1.1 2.00.0СМ

Плита 1П3 с квадратными отверстиями (пример)

Стадия	Масса	Масштаб
Р	см. чертеж	—
Лист	Листов 1	

ЦНИИПРОМЗДАНИЙ

Инв. № подл. | Подпись и дата | Взам. инв. №

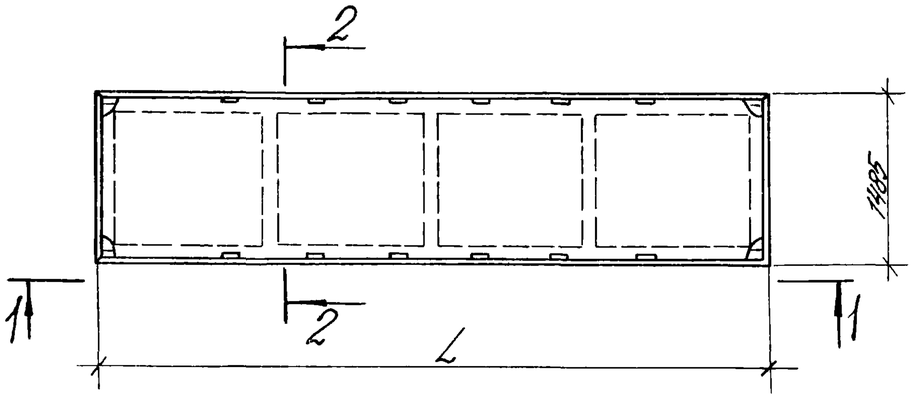

1-1

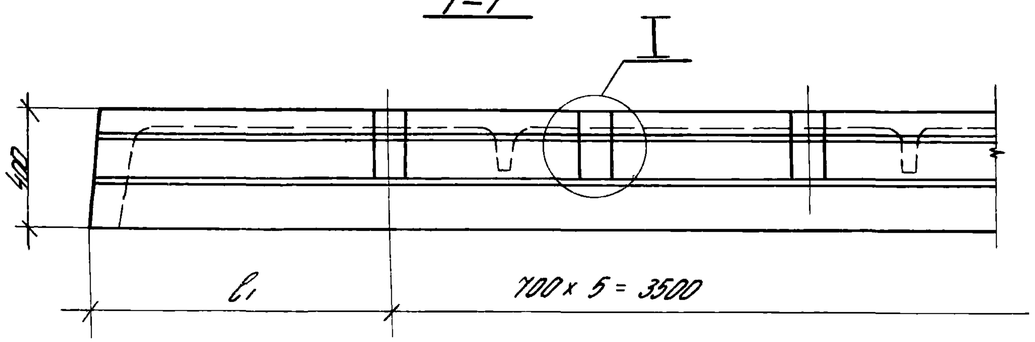

2-2

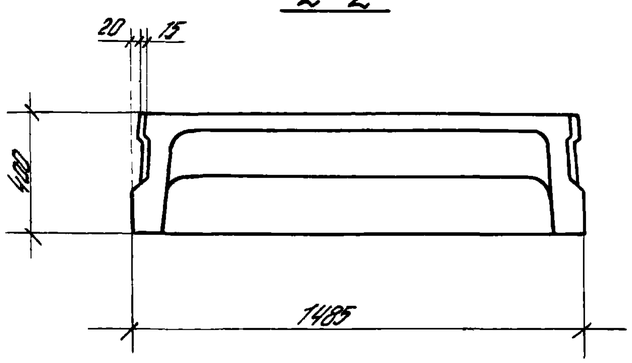

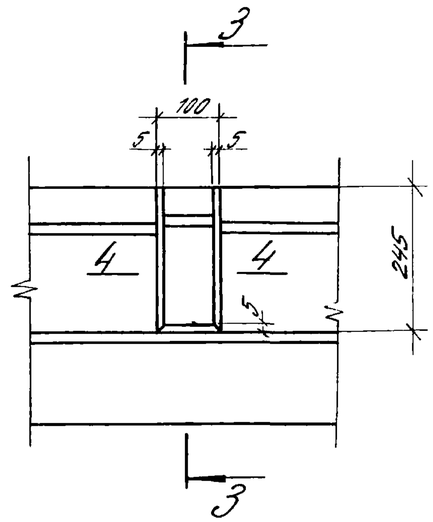

I

3-3

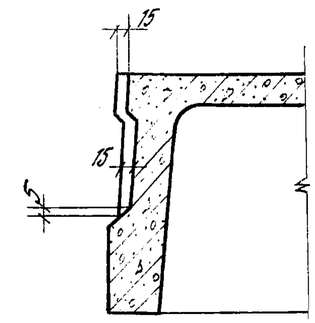

4-4

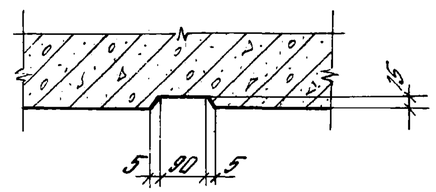

Обозначение	Размеры, мм	
	L	b_1
-00 -31, -64 -75	5550	1025
-32 -63	5050	775

Рук. отд.	Вижигин		
Н. контр.	Трахтенгерц		
Гл. ин. пр.	Трахтенгерц		
Рук. гр.	Суслова		
Провер.	Товгина		
Разраб.	Полетаева		

1.442.1-1.1 2.00.0 СМ

Плита 1П3; 1П4 со шпонками (вариант)

Стадия	Масса	Масштаб
Р	—	—
Лист	Листов 1	

ЦНИИПРОМЗДАНИЙ

Формат	Зона	Поз.	Обозначение	Наименование	Кол.	Примечание
				Документация		
			1.442.1-1.1 3.00.0 СБ	Сборочный чертеж		
			1.442.1-1.1 0.00.0ПЗ	Пояснительная записка		
			1.442.1-1.1 0.00.0ВМС	Ведомость расхода стали		
			1.442.1-1.1 0.000Н	Номенклатура плит		
				Сборочные единицы		
11		1	1.442.1-1.2 0.03.0-03	Каркас плоский КР29	2	
11		2	1.442.1-1.2 0.04.0	Сетка С29	4	

Формат	Зона	Для исполнения с порядковым номером[1]	Обозначение	Кол.	Примечание
			Переменные данные		
			Сборочные единицы		
11		Поз. 3 Каркас плоский (КР1–КР3, КР6–КР8)			
		-00...-11	1.442.1-1.2 0.01.0	2	КР1
		-12...-19	-01	2	КР2

[1] Основное исполнение, не имеющее порядкового номера, обозначено „00"

Формат	Зона	Для исполнения с порядковым номером[1]	Обозначение	Кол.	Примечание
		-20...-26	1.442.1-1.2 0.01.0-02	2	КР3
		-27...-38	-05	2	КР6
		-39...-46	-06	2	КР7
		-47...-53	-07	2	КР8
12		Поз. 4 Каркас плоский (КР21÷КР25)			
		-00...-03; -27...-30	1.442.1-1.2 0.02.0-10	3	КР21
		-04...-11; -31...-38	-11	3	КР22
		-12...-19; -39...-46	-12	3	КР23
		-20...-23; -47...-50	-13	3	КР24
		-24...-26; -51...-53	-14	3	КР25
12		Поз. 5 Сетка (С9÷С12)			
		-00...-19	1.442.1-1.2 0.04.0-08	2	С9
		-20...-26	-09	2	С10
		-27...-46	-10	2	С11
		-47...-53	-11	2	С12
11		Поз. 6 Сетка (С21, С22, С25, С26)			
		-00...-19	1.442.1-1.2 0.05.0-02	1	С21
		-20...-26	-03	1	С22
		-27...-46	-06	1	С25
		-47...-53	-07	1	С26
12		Поз. 7 Изделие закладное (МН3, МН4)			
		-00...-23; -27...-50	1.442.1-1.2 0.09.0-02	4	МН3
		-24...-26; -51...-53	-03	4	МН4

Инв. № подл. | Подпись и дата | Взам. инв. №

Рук. отд.	Выжигин	
Нормоконт.	Трахтенгерц	
Гл. ин. пр.	Трахтенгерц	
Рук. гр.	Суровова	
Провер.	Товгина	
Разраб.	Лобович	

1.442.1-1.1 3.00.0

Плита 1П5, 1П6

Стадия	Лист	Листов
Р	1	4

ЦНИИПРОМЗДАНИЙ

Формат	Зона	Для исполнения с порядковым номером	Обозначение	Кол.	Примечание
			Детали		
11		Поз 8	Стержень напрягаемый		
		-00	1.442.1-1.2.000.1	2	
		-01	-07	2	
		-02	-14	2	
		-03	-21	2	
		-04	-02	2	
		-05	-09	2	
		-06	-16	2	
		-07	-22	2	
		-08	-03	2	
		-09	-10	2	
		-10	-17	2	
		-11	-23	2	
		-12	-04	2	
		-13	-11	2	
		-14	-18	2	
		-15	-24	2	
		-16	-05	2	
		-17	-12	2	
		-18	-19	2	
		-19	-25	2	
		-20	-06	2	
		-21	-13	2	
		-22	-20	2	
		-23	-27	2	
		-24	-04	4	
		-25	-11	4	
		-26	-18	4	
		-27	-28	2	

Формат	Зона	Для исполнения с порядковым номером	Обозначение	Кол.	Примечание
		-28	1.442.1-1.2.0.00.1-35	2	
		-29	-41	2	
		-30	-47	2	
		-31	-30	2	
		-32	-36	2	
		-33	-42	2	
		-34	-48	2	
		-35	-31	2	
		-36	-37	2	
		-37	-43	2	
		-38	-49	2	
		-39	-32	2	
		-40	-38	2	
		-41	-44	2	
		-42	-50	2	
		-43	-33	2	
		-44	-39	2	
		-45	-45	2	
		-46	-51	2	
		-47	-34	2	
		-48	-40	2	
		-49	-46	2	
		-50	-52	2	
		-51	-32	4	
		-52	-38	4	
		-53	-44	4	
			Материал		
			Марки и расход бетона см. номенклатуру плит 1.442.1-1.1.0.00.0Н		

Взам. инв.№ | Подпись и дата | Инв.№ подл.

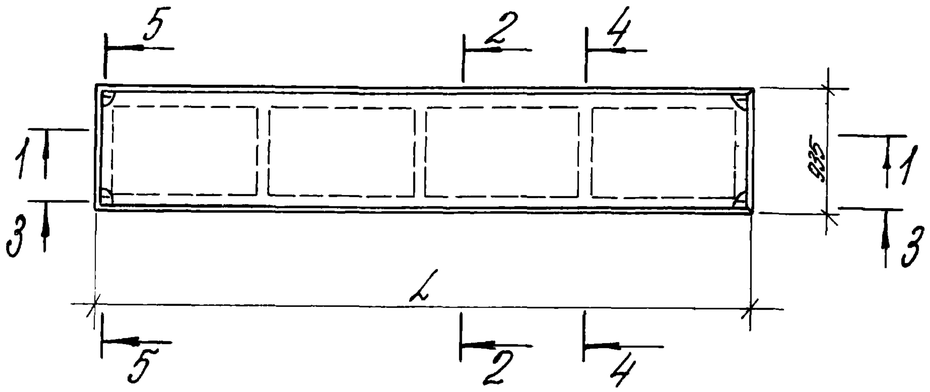

1-1

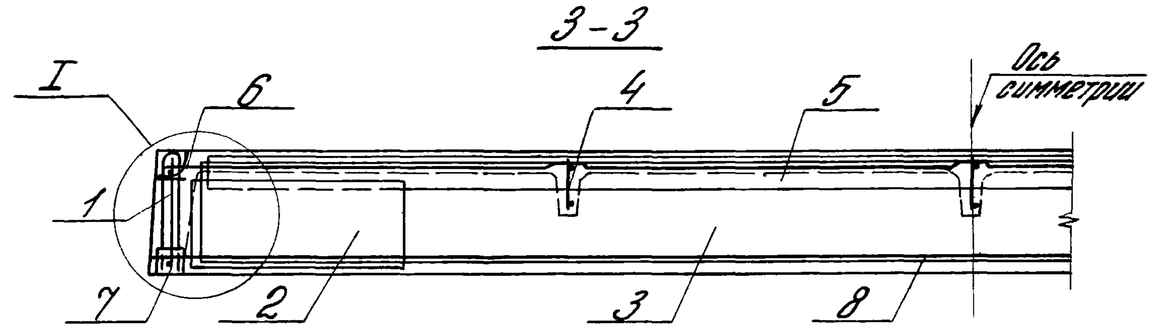

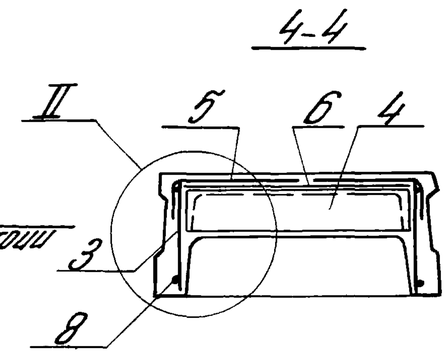

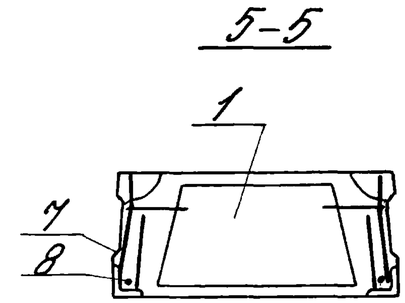

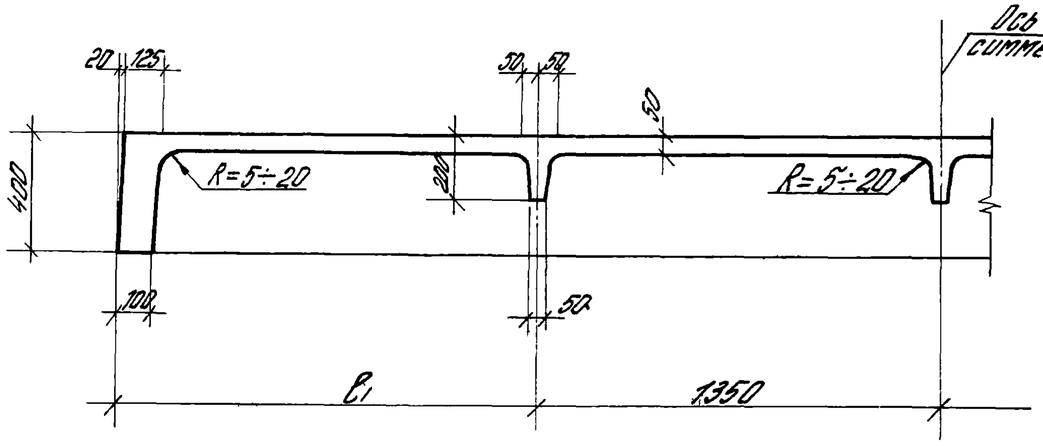

2-2

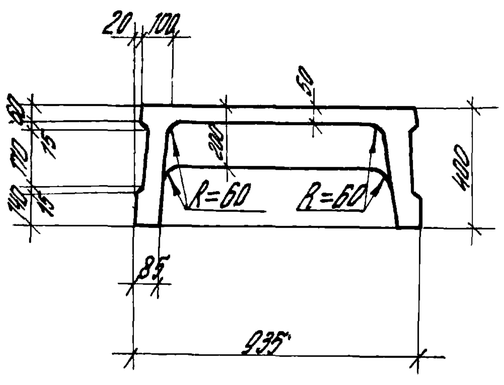

Таблица 1

Обозначение	Размеры, мм		Масса т
	L	B1	
-00...-26	5550	1425	1,7
-27...-53	5050	1175	1,6

Таблицу исполнений см. на листе 3.

Рук. отд.	Вычегжанин		
Н. конто.	Трактенгерц		
Гл. инж. пр.	Трактенгерц		
Рук. гр.	Суровова		
Разраб.	Тявина		
Разраб.	Полетаева		

1.442.1-1.13.00.0 СБ

Плита 1П5, 1П6
Сборочный чертеж

Стадия	Масса	Масштаб
Р	см. табл.	—
Лист 1	Листов 3	

ЦНИИПРОМЗДАНИЙ

Инв. № подл. | Подпись и дата | Взам. инв. №

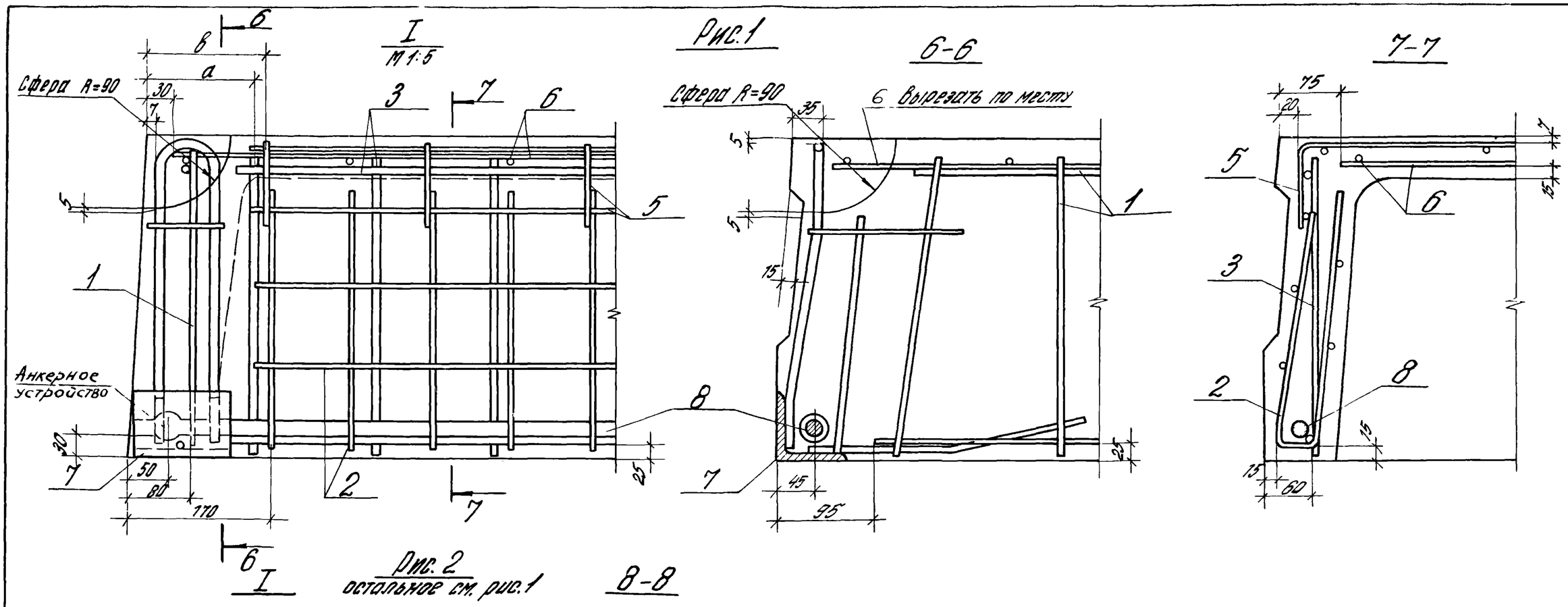

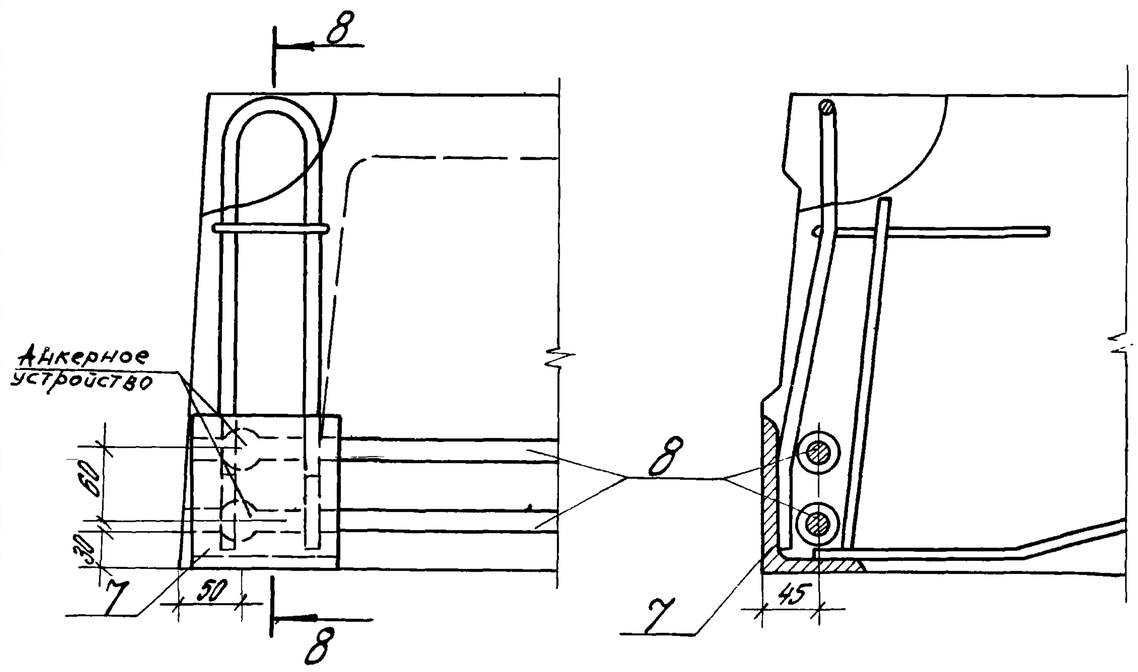

Таблица 2

Обозначение	Рис.	Размеры, мм	
		a	в
-00 ... -23	1	130	145
-27 ... -50		120	205
-24 ... -26	2	130	145
-51 ... -53		120	205

Таблица 3

Обозначение	Марка	Обозначение	Марка	Обозначение	Марка	Обозначение	Марка
1.442.1-1.13.00.0	1П5-1АIV Т	-14	1П5-4АтV Т	-27	1П6-1АIV Т	-41	1П6-4АтV Т
-01	1П5-1АтVскт-п	-15	1П5-4АтVI Т	-28	1П6-1АтVскт-п	-42	1П6-4АтVI Т
-02	1П5-1АтV Т	-16	1П5-5АIV Т	-29	1П6-1АтV Т	-43	1П6-5АIV Т
-03	1П5-1АтVI Т	-17	1П5-5АтVскт-п	-30	1П6-1АтVI Т	-44	1П6-5АтVскт-п
-04	1П5-2АIV Т	-18	1П5-5АтV Т	-31	1П6-2АIV Т	-45	1П6-5АтV Т
-05	1П5-2АтVскт-п	-19	1П5-5АтVI Т	-32	1П6-2АтVскт-п	-46	1П6-5АтVI Т
-06	1П5-2АтV Т	-20	1П5-6АIV Т	-33	1П6-2АтV Т	-47	1П6-6АIV Т
-07	1П5-2АтVI Т	-21	1П5-6АтVскт-п	-34	1П6-2АтVI Т	-48	1П6-6АтVскт-п
-08	1П5-3АIV Т	-22	1П5-6АтV Т	-35	1П6-3АIV Т	-49	1П6-6АтV Т
-09	1П5-3АтVскт-п	-23	1П5-6АтVI Т	-36	1П6-3АтVскт-п	-50	1П6-6АтVI Т
-10	1П5-3АтV Т	-24	1П5-7АIV Т	-37	1П6-3АтV Т	-51	1П6-7АIV Т
-11	1П5-3АтVI Т	-25	1П5-7АтVскт-п	-38	1П6-3АтVI Т	-52	1П6-7АтVскт-п
-12	1П5-4АIV Т	-26	1П5-7АтV Т	-39	1П6-4АIV Т	-53	1П6-7АтV Т
-13	1П5-4АтVскт-п			-40	1П6-4АтVскт-п		

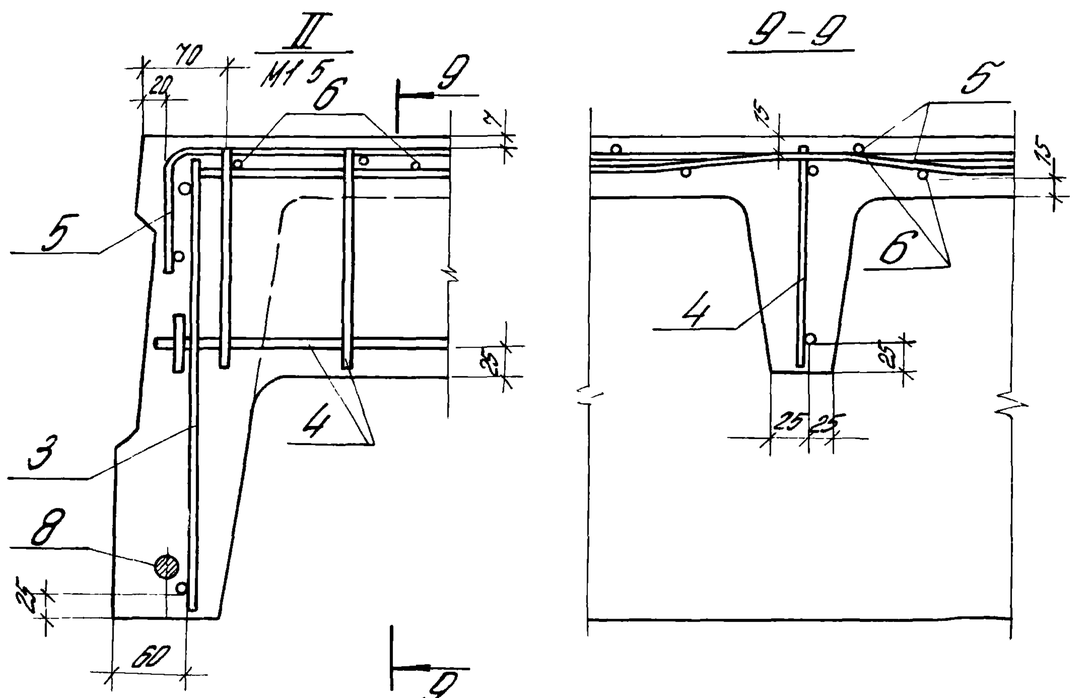

Инв.№ подл. | Подпись и дата | Взам. инв.№

1.442.1-1.13.00.0СБ

Лист 3

18210 01 50

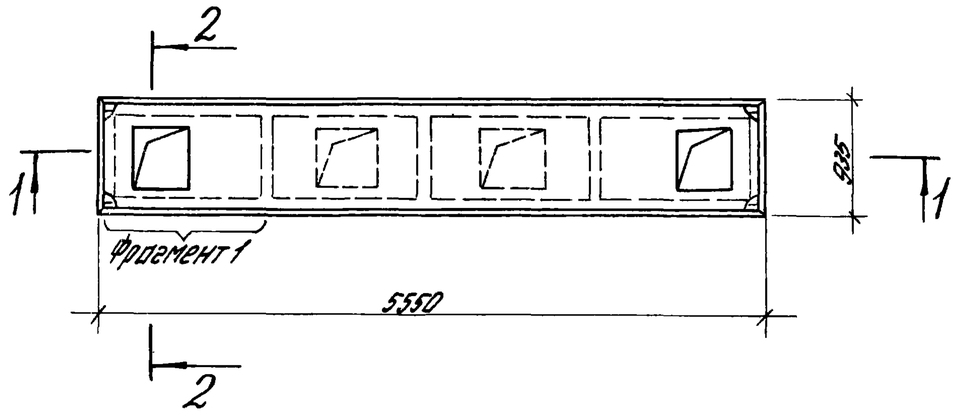

Фрагмент 1

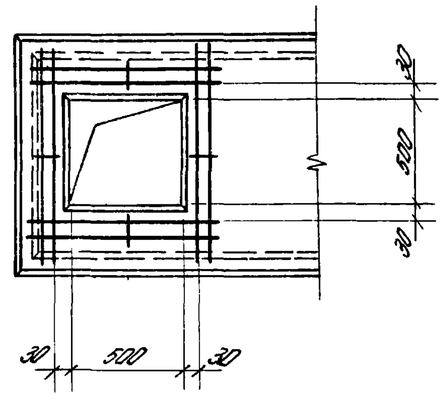

1-1

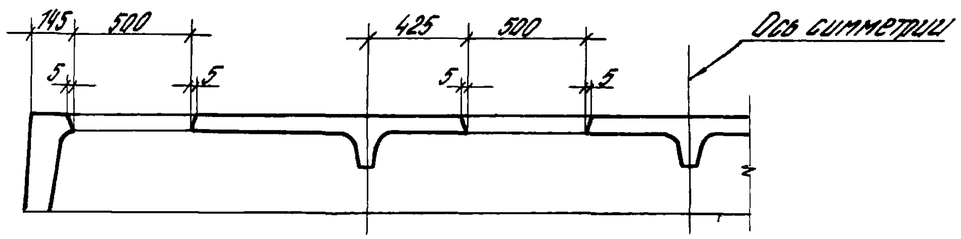

Сетка для отверстия 500×500 мм

Масса 1,5

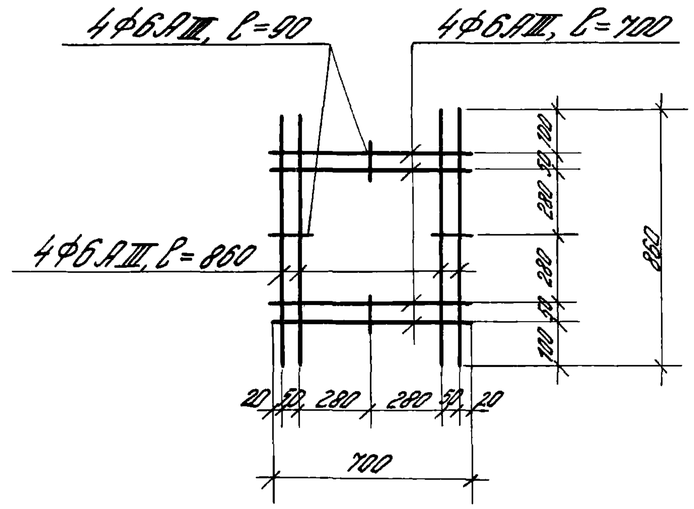

2-2

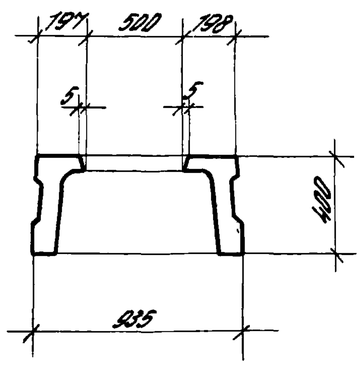

Рук. отд.	Выжевич		1.442.1-1.13.00.0СМ	
Н. контр.	Трактенгерц		Плита 1П5 с квадратными отверстиями (пример)	Стадия: Р; Масса: см. черт.; Масштаб: —
Гл. ин. пр.	Трактенгерц			Лист; Листов 1
Рук. гр.	Суровова			ЦНИИПРОМЗДАНИЙ
Провер.	Товгина			
Разраб.	Полетаева			

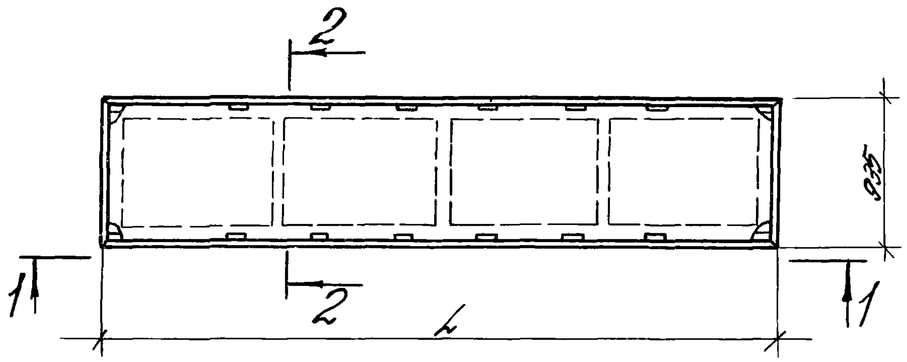

1-1

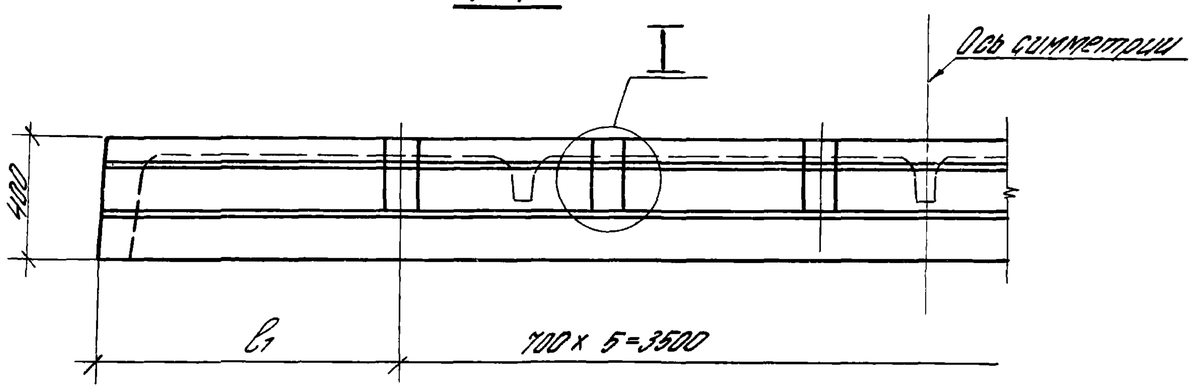

2-2

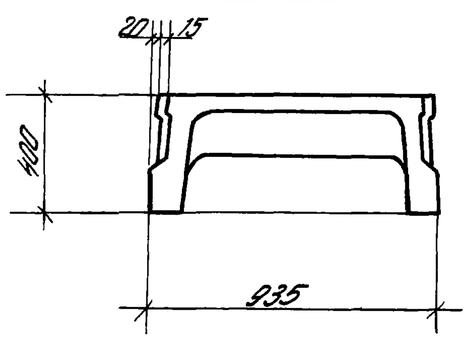

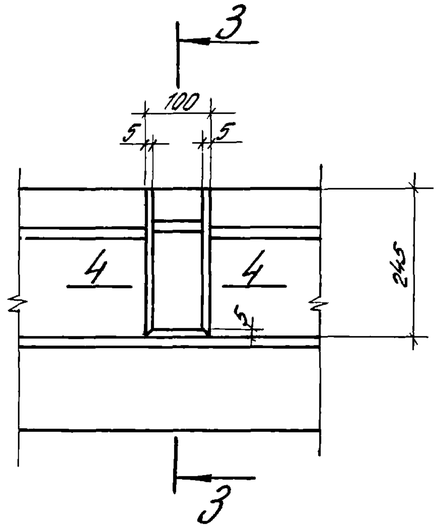

4-4

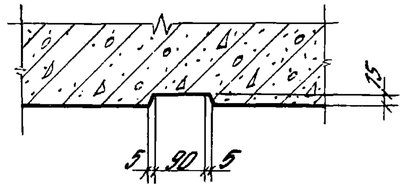

I

3-3

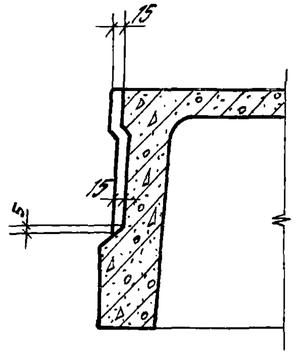

Обозначение	Размеры, мм	
	L	l_1
-00...-31	5550	1025
-32...-63	5050	775

Рук. отд.	Вызжигин		
Н. контр.	Тахтенгерц		
Гл. ин. пр.	Тахтенгерц		
Рук. гр.	Суровова		
Провер.	Товгина		
Разраб.	Полетцева		

1.442.1-1.1 3.000 СМ

Плита 1П5; 1П6 со шпонками (вариант)

Стадия	Масса	Масштаб
Р	—	—
Лист	Листов 1	

ЦНИИПРОМЗДАНИЙ

Инв. № подл. | Подпись и дата | Взам. инв. №

Ведомость расхода стали на плиту, кг

Марка плиты	Напрягаемая арматура класса А-IV ГОСТ 5781-81						Всего	Изделия арматурные. Арматура класса А-III ГОСТ 5781-81							Арматура класса Вр-I ГОСТ 6727-80			Всего
	ф12	ф18	ф20	ф22	ф25			ф6	ф8	ф10	ф12	ф14		Итого	ф4	ф5	Итого	
1П1-1АIVТ	19,6	—	—	—	—		19,6	—	—	—	11,2	—		11,2	26,8	26,0	52,8	64,0
1П1-2АIVТ	—	—	54,8	—	—		54,8	—	—	5,3	11,2	—		16,5	25,1	27,0	52,1	68,6
1П1-3АIVТ	—	—	—	66,4	—		66,4	23,5	—	—	18,6	—		42,1	20,2	19,3	39,5	81,6
1П1-4АIVТ	—	—	—	—	85,2		85,2	—	42,0	—	11,2	10,6		63,8	5,5	42,7	48,2	112,0
1П1-5АIVТ	—	—	109,6	—	—		109,6	—	9,2	51,2	11,2	10,6		82,2	—	60,7	60,7	142,9

Продолжение ведомости

Изделия закладные. Арматура класса АII марки 10ГТ			Арматура класса А-III ГОСТ 5781-81						Арматура класса Вр-I ГОСТ 6727-80			Прокат класса С38/23 ГОСТ 380-71*. ГОСТ 8509-72*			ГОСТ 8510-72*			ГОСТ 103-76			Всего	Общий расход
ф12		Итого	ф8	ф10	ф12	ф14		Итого	ф5		Итого	L80×6		Итого	L125×80×8		Итого	-8×120		Итого		
2,8		2,8	1,8	—	2,4	—		4,2	0,4		0,4	3,6		3,6	—		—	2,6		2,6	13,6	97,2
2,8		2,8	1,8	—	2,4	—		4,2	0,4		0,4	3,6		3,6	—		—	2,6		2,6	13,6	137,0
2,8		2,8	1,8	—	2,4	—		4,2	0,4		0,4	3,6		3,6	—		—	2,6		2,6	13,6	161,6
2,8		2,8	1,8	—	2,4	—		4,2	0,4		0,4	3,6		3,6	—		—	2,6		2,6	13,6	210,8
2,8		2,8	—	3,2	—	3,4		6,6	0,4		0,4	—		—	6,0		6,0	2,6		2,6	18,4	270,9

Рук. отд.	Вайнштейн		
Н. контр.	Гвахтенберг		
Гл. инж. пр.	Гвахтенберг		
Рук. гр.	Суровцев		
Провер.	Говгина		
Разраб.	Любович		

1.442.1-1 10000 ВМС

Ведомость расхода стали на плиту

Стадия	Лист	Листов
Р	1	24

ЦНИИПРОМЗДАНИЙ

Инв. № подл. | Подпись и дата | Взам. инв. №

19.10.01, 53

Ведомость расхода стали на плиту, кг

Марка плиты	Напрягаемая арматура класса Ат-V СК ГОСТ 10884-81						Итого	Изделия арматурные. Арматура класса А-III ГОСТ 5781-81							Арматура класса Вр-I ГОСТ 6727-80			Всего
	ф12	ф18	ф20	ф22				ф6	ф8	ф10	ф12	ф14		Итого	ф4	ф5	Итого	
1П1-1АтVСКТ-П	19,6	—	—	—			19,6	—	—	—	11,2	—		11,2	26,8	26,0	52,8	64,0
1П1-2АтVСКТ-П	—	44,4	—	—			44,4	—	—	5,3	11,2	—		16,5	25,1	27,0	52,1	68,6
1П1-3АтVСКТ-П	—	—	54,8	—			54,8	23,5	—	—	18,6	—		42,1	20,2	19,3	39,5	81,6
1П1-4АтVСКТ-П	—	—	—	66,4			66,4	—	42,0	—	11,2	10,6		63,8	5,5	42,7	48,2	112,0
1П1-5АтVСКТ-П	—	88,8	—	—			88,8	—	9,2	51,2	11,2	10,6		82,2	—	60,7	60,7	142,9

Продолжение ведомости

Изделия закладные. Арматура класса А-II марки 10ГТ ГОСТ 5781-81			Арматура класса А-III ГОСТ 5781-81						Арматура класса Вр-I ГОСТ 6727-80			Прокат класса С 38/23 ГОСТ 380-71*. ГОСТ 8509-72*			ГОСТ 8510-72*			ГОСТ 103-76			Всего	Общий расход
ф12		Итого	ф8	ф10	ф12	ф14		Итого	ф5		Итого	L80×6		Итого	L125×80×8		Итого	-8×120		Итого		
2,8		2,8	1,8	—	2,4	—		4,2	0,4		0,4	3,6		3,6	—		—	2,6		2,6	13,6	97,2
2,8		2,8	1,8	—	2,4	—		4,2	0,4		0,4	3,6		3,6	—		—	2,6		2,6	13,6	126,6
2,8		2,8	1,8	—	2,4	—		4,2	0,4		0,4	3,6		3,6	—		—	2,6		2,6	13,6	150,0
2,8		2,8	1,8	—	2,4	—		4,2	0,4		0,4	3,6		3,6	—		—	2,6		2,6	13,6	192,0
2,8		2,8	—	3,2	—	3,4		6,6	0,4		0,4	—		—	6,0		6,0	2,6		2,6	18,4	250,1

Ведомость расхода стали на плиту, кг

Марка плиты	Напрягаемая арматура класса							Изделия арматурные									Всего
								Арматура класса									
	Ат-V						Итого	А-III						Вр-I			
	ГОСТ 10884-81							ГОСТ 5781-81						ГОСТ 6727-80			
	ф12	ф18	ф20	ф22				ф6	ф8	ф10	ф12		Итого	ф4	ф5	Итого	
1П1-1 АтVT	19,6	—	—	—			19,6	—	—	—	11,2		11,6	26,8	26,0	52,8	64,0
1П1-2 АтVT	—	44,4	—	—			44,4	—	—	5,3	11,2		16,5	25,1	27,0	52,1	68,6
1П1-3 АтVT	—	—	54,8	—			54,8	23,5	—	5,3	11,2		40,0	20,2	19,3	39,5	79,5
1П1-4 АтVT	—	—	—	66,4			66,4	5,1	32,8	—	18,6		56,5	5,5	42,7	48,2	104,7
1П1-5 АтVT	—	88,8	—	—			88,8	5,1	—	51,2	18,6		74,9	—	60,7	60,7	135,6

Продолжение ведомости

Изделия закладные																						Общий расход
Арматура класса												Прокат класса									Всего	
А-II марки 10ГТ			А-III						Вр-I			С 38/23 ГОСТ 380-71*										
ГОСТ 5781-81									ГОСТ 6727-80			ГОСТ 8509-72*			ГОСТ 8510-72*			ГОСТ 103-76				
ф12		Итого	ф8	ф10	ф12	ф14		Итого	ф5		Итого	L80×6		Итого	L125×80×8		Итого	-8×120		Итого		
2,8		2,8	1,8	—	2,4	—		4,2	0,4		0,4	3,6		3,6	—		—	2,6		2,6	13,6	97,2
2,8		2,8	1,8	—	2,4	—		4,2	0,4		0,4	3,6		3,6	—		—	2,6		2,6	13,6	126,6
2,8		2,8	1,8	—	2,4	—		4,2	0,4		0,4	3,6		3,6			—	2,6		2,6	13,6	147,9
2,8		2,8	1,8	—	2,4	—		4,2	0,4		0,4	3,6		3,6	—		—	2,6		2,6	13,6	184,7
2,8		2,8	—	3,2	—	3,4		6,6	0,4		0,4	—		—	6,0		6,0	2,6		2,6	18,4	242,8

Инв.№ подл. | Подпись и дата | Взам.инв.№

Ведомость расхода стали на плиту, кг

Марка плиты	Напрягаемая арматура класса							Изделия арматурные									Всего
								Арматура класса									
	Ат-V						Итого	А-III						Вр-I			
	ГОСТ 10884-81							ГОСТ 5781-81						ГОСТ 6727-80			
	ф10	ф16	ф18	ф20				ф6	ф8	ф10	ф12		Итого	ф4	ф5	Итого	
1П1-1АтVIIT	13.6	—	—	—			13.6	—	—	—	11.2		11.2	26.8	26.0	52.8	64.0
1П1-2АтVIIT	—	35.2	—	—			35.2	—	—	5.3	11.2		16.5	25.1	27.0	52.1	68.6
1П1-3АтVIIT	—	—	44.4	—			44.4	23.5	—	5.3	11.2		40.0	20.2	19.3	39.5	79.5
1П1-4АтVIIT	—	—	—	54.8			54.8	5.1	32.8	—	18.6		56.5	5.5	42.7	48.2	104.7
1П1-5АтVIIT	—	70.4	—	—			70.4	5.1	—	51.2	18.6		74.9	—	60.7	60.7	135.6

Продолжение ведомости

Изделия закладные																						Общий расход
Арматура класса												Прокат класса									Всего	
А-II марки 10ГТ			А-III						Вр-I			С 38/23 ГОСТ 380-71*										
ГОСТ 5781-81									ГОСТ 6727-80			ГОСТ 8509-72*			ГОСТ 8510-72*			ГОСТ 103-76				
ф12		Итого	ф8	ф10	ф12	ф14		Итого	ф5		Итого	L80×6		Итого	L125×80×8		Итого	-8×120		Итого		
2.8		2.8	1.8	—	2.4	—		4.2	0.4		0.4	3.6		3.6	—		—	2.6		2.6	13.6	91.2
2.8		2.8	1.8	—	2.4	—		4.2	0.4		0.4	3.6		3.6	—		—	2.6		2.6	13.6	117.4
2.8		2.8	1.8	—	2.4	—		4.2	0.4		0.4	3.6		3.6	—		—	2.6		2.6	13.6	137.5
2.8		2.8	1.8	—	2.4	—		4.2	0.4		0.4	3.6		3.6	—		—	2.6		2.6	13.6	173.1
2.8		2.8	—	3.2	—	3.4		6.6	0.4		0.4	—		—	6.0		6.0	2.6		2.6	18.4	224.4

Ведомость расхода стали на плиту, кг

Марка плиты	Напрягаемая арматура класса А-IV ГОСТ 5781-81					Итого	Изделия арматурные. Арматура класса А-III ГОСТ 5781-81							Арматура класса Вр-I ГОСТ 6727-80			Всего
	ф12	ф18	ф20	ф22	ф25		ф6	ф8	ф10	ф12	ф14		Итого	ф4	ф5	Итого	
1П2-1АIVТ	18,0	—	—	—	—	18,0	—	—	—	11,2	—		11,2	22,8	24,8	47,6	58,8
1П2-2АIVТ	—	40,4	—	—	—	40,4	—	—	5,3	11,2	—		16,5	21,1	25,8	46,9	63,4
1П2-3АIVТ	—	—	50,0	—	—	50,0	21,9	—	—	18,6	—		40,5	16,8	18,4	35,2	75,7
1П2-4АIVТ	—	—	—	60,4	—	60,4	—	39,6	—	11,2	10,6		61,4	4,4	39,1	43,5	104,9
1П2-5АIVТ	—	80,8	—	—	—	80,8	—	9,2	47,2	11,2	10,6		78,2	—	55,0	55,0	133,2

Продолжение ведомости

Изделия закладные. Арматура класса А-II марки 10ГТ			Арматура класса А-III ГОСТ 5781-81						Арматура класса Вр-I ГОСТ 6727-80			Прокат класса С 38/23 ГОСТ 380-71*. ГОСТ 8509-72*			ГОСТ 8510-72*			ГОСТ 103-76			Всего	Общий расход
ф12		Итого	ф8	ф10	ф12	ф14		Итого	ф5		Итого	L80×6		Итого	L125×80×8		Итого	-8×120		Итого		
2,8		2,8	1,8	—	2,4	—		4,2	0,4		0,4	3,6		3,6	—		—	2,6		2,6	13,6	90,4
2,8		2,8	1,8	—	2,4	—		4,2	0,4		0,4	3,6		3,6	—		—	2,6		2,6	13,6	117,4
2,8		2,8	1,8	—	2,4	—		4,2	0,4		0,4	3,6		3,6	—		—	2,6		2,6	13,6	139,3
2,8		2,8	1,8	—	2,4	—		4,2	0,4		0,4	3,6		3,6	—		—	2,6		2,6	13,6	178,9
2,8		2,8	—	3,2	—	3,4		6,6	0,4		0,4	—		—	6,0		6,0	2,6		2,6	18,4	232,4

Инв.№ подл. | Подпись и дата | Взам. инв.№

Ведомость расхода стали на плиту, кг

Марка плиты	Напрягаемая арматура класса Ат-VСк ГОСТ 10884-81						Итого	Изделия арматурные. Арматура класса А-III ГОСТ 5781-81							Вр-I ГОСТ 6727-80			Всего
	ф10	ф16	ф18	ф20				ф6	ф8	ф10	ф12	ф14		Итого	ф4	ф5	Итого	
1П2-1АтVСКТ-П	12,4	—	—	—			12,4	—	—	—	11,2	—		11,2	22,8	24,8	47,6	58,8
1П2-2АтVСКТ-П	—	32,0	—	—			32,0	—	—	5,3	11,2	—		16,5	21,1	25,8	46,9	63,4
1П2-3АтVСКТ-П	—	—	40,4	—			40,4	21,9	—	—	18,6	—		40,5	16,8	18,4	35,2	75,7
1П2-4АтVСКТ-П	—	—	—	50,0			50,0	—	39,6	—	11,2	10,6		61,4	4,4	39,1	43,5	104,9
1П2-5АтVСКТ-П	—	64,0	—	—			64,0	—	9,2	47,2	11,2	10,6		78,2	—	55,0	55,0	133,2

Продолжение ведомости

Изделия закладные. Арматура класса А-II марки 10ГТ			Арматура класса А-III ГОСТ 5781-81						Вр-I ГОСТ 6727-80			Прокат класса С 38/23 ГОСТ 380-71*. ГОСТ 8509-72*			ГОСТ 8510-72*			ГОСТ 103-76			Всего	Общий расход
ф12		Итого	ф8	ф10	ф12	ф14		Итого	ф5		Итого	L80×6		Итого	L125×80×8		Итого	-8×120		Итого		
2,8		2,8	1,8	—	2,4	—		4,2	0,4		0,4	3,6		3,6	—		—	2,6		2,6	13,6	84,8
2,8		2,8	1,8	—	2,4	—		4,2	0,4		0,4	3,6		3,6	—		—	2,6		2,6	13,6	109,0
2,8		2,8	1,8	—	2,4	—		4,2	0,4		0,4	3,6		3,6	—		—	2,6		2,6	13,6	129,7
2,8		2,8	1,8	—	2,4	—		4,2	0,4		0,4	3,6		3,6	—		—	2,6		2,6	13,6	168,5
2,8		2,8	—	3,2	—	3,4		6,6	0,4		0,4	—		—	6,0		6,0	2,6		2,6	18,4	215,6

Ведомость расхода стали на плиту, кг

Марка плиты	Напрягаемая арматура класса							Изделия арматурные										Всего
								Арматура класса										
	Ат-V						Итого	А-III						Вр-I				
	ГОСТ 10884-81							ГОСТ 5781-81						ГОСТ 6727-80				
	ф10	ф16	ф18	ф20				ф6	ф8	ф10	ф12		Итого	ф4	ф5	Итого		
1П2-1АтVT	12,4	—	—	—			12,4	—	—	—	11,2		11,2	22,8	24,8	47,6		58,8
1П2-2АтVT	—	32,0	—	—			32,0	—	—	5,3	11,2		16,5	21,1	25,8	46,9		63,4
1П2-3АтVT	—	—	40,4	—			40,4	21,9	—	5,3	11,2		38,4	16,8	18,4	35,2		73,6
1П2-4АтVT	—	—	—	50,0	—		50,0	5,1	30,4	—	18,6		54,1	4,4	39,1	43,5		97,6
1П2-5АтVT	—	64,0	—	—			64,0	5,1	—	47,2	18,6		70,9	—	55,0	55,0		125,9

Продолжение ведомости

Изделия закладные																						Общий расход
Арматура класса												Прокат класса									Всего	
А-II марки 10ГТ			А-III						Вр-I			С38/23 ГОСТ 380-71*										
ГОСТ 5781-81									ГОСТ 6727-80			ГОСТ 8509-72*			ГОСТ 8510-72*			ГОСТ 103-76				
ф12		Итого	ф8	ф10	ф12	ф14		Итого	ф5		Итого	L80×6		Итого	L125×80×8		Итого	-8×120		Итого		
2,8		2,8	1,8	—	2,4	—		4,2	0,4		0,4	3,6		3,6	—		—	2,6		2,6	13,6	84,3
2,8		2,8	1,8	—	2,4	—		4,2	0,4		0,4	3,6		3,6	—		—	2,6		2,6	13,6	109,0
2,8		2,8	1,8	—	2,4	—		4,2	0,4		0,4	3,6		3,6	—		—	2,6		2,6	13,6	129,7
2,8		2,8	1,8	—	2,4	—		4,2	0,4		0,4	3,6		3,6	—		—	2,6		2,6		168,5
2,8		2,8	—	3,2	—	3,4		6,6	0,4		0,4	—		—	6,0		6,0	2,6		2,6		208,3

Инв. № подл. | Подпись и дата | Взам. инв. №

Ведомость расхода стали на плиту, кг

Марка плиты	Напрягаемая арматура класса							Изделия арматурные									Всего
								Арматура класса									
	Ат-VI						Итого	А-III						Вр-I			
	ГОСТ 10884-81							ГОСТ 5781-81						ГОСТ 6727-80			
	ф10	ф14	ф16	ф18				ф6	ф8	ф10	ф12		Итого	ф4	ф5	Итого	
1П2-1АтVIT	12.4	—	—	—			12.4	—	—	—	11.2		11.2	22.8	24.8	47.6	58.8
1П2-2АтVIT	—	24.4	—	—			24.4	—	—	5.3	11.2		16.5	21.1	25.8	46.9	63.4
1П2-3АтVIT	—	—	32.0	—			32.0	21.9	—	5.3	11.2		38.4	16.8	18.4	35.2	73.6
1П2-4АтVIT	—	—	—	40.4			40.4	5.1	30.4	—	18.6		54.1	4.4	39.1	43.5	97.6
1П2-5АтVIT	—	48.8	—	—			48.8	5.1	—	47.2	18.6		70.9	—	55.0	55.0	125.9

Продолжение ведомости

Изделия закладные																						Общий расход
Арматура класса												Прокат класса									Всего	
А-II марки 10ГТ			А-III						Вр-I			С 38/23 ГОСТ 380-71*										
ГОСТ 5781-81									ГОСТ 6727-80			ГОСТ 8509-72*			ГОСТ 8510-72*			ГОСТ 103-76				
ф12		Итого	ф8	ф10	ф12	ф14		Итого	ф5		Итого	L80×6		Итого	L125×80×8		Итого	-8×120		Итого		
2.8		2.8	1.8	—	2.4	—		4.2	0.4		0.4	3.6		3.6	—		—	2.6		2.6	13.6	84.8
2.8		2.8	1.8	—	2.4	—		4.2	0.4		0.4	3.6		3.6	—		—	2.6		2.6	13.6	101.4
2.8		2.8	1.8	—	2.4	—		4.2	0.4		0.4	3.6		3.6	—		—	2.6		2.6	13.6	119.2
2.8		2.8	1.8	—	2.4	—		4.2	0.4		0.4	3.6		3.6	—		—	2.6		2.6	13.6	151.6
2.8		2.8	—	3.2	—	3.4		6.6	0.4		0.4	—		—	6.0		6.0	2.6		2.6	18.4	193.1

Ведомость расхода стали на плиту, кг

Марка плиты	Напрягаемая арматура класса А-IV ГОСТ 5781-81					Итого	Изделия арматурные. Арматура класса А-III ГОСТ 5781-81								Итого	Арматура класса Вр-I ГОСТ 6727-80		Итого	Всего
	ф12	ф18	ф20	ф22	ф25		ф6	ф8	ф10	ф12	ф14	ф16	ф18	ф20		ф4	ф5		
1П3-1АIVТ	9,8	—	—	—	—	9,8	—	1,9	—	2,0	—	—	—	—	3,9	14,2	13,4	27,6	31,5
1П3-2АIVТ	—	—	27,4	—	—	27,4	—	—	—	6,2	—	—	—	—	6,2	13,1	15,2	28,3	34,5
1П3-3АIVТ	—	—	—	33,2	—	33,2	9,2	—	—	6,2	—	—	—	—	15,4	10,4	13,7	24,1	39,5
1П3-4АIVТ	—	—	—	—	42,6	42,6	2,7	16,4	—	2,0	5,4	—	—	—	26,5	3,0	23,5	26,5	53,0
1П3-5АIVТ	—	—	54,8	—	—	54,8	2,7	—	25,6	2,0	5,4	—	—	—	35,7	—	33,1	33,1	68,8
1П3-6АIVТ	—	—	—	66,4	—	66,4	—	4,5	—	36,6	—	3,6	9,0	—	53,7	—	33,1	33,1	86,8
1П3-7АIVТ	—	—	—	—	85,2	85,2	8,6	4,5	—	36,6	—	3,6	—	11,1	64,4	—	27,3	27,3	91,7
1П4-1АIVТ	9,0	—	—	—	—	9,0	—	1,9	—	2,0	—	—	—	—	3,9	12,1	12,8	24,9	28,8
1П4-2АIVТ	—	20,2	—	—	—	20,2	—	—	—	6,2	—	—	—	—	6,2	11,0	14,6	25,6	31,8

Продолжение ведомости

Изделия закладные. Арматура класса А-II марки 10ГТ			Арматура класса А-III ГОСТ 5781-81				Арматура класса Вр-I ГОСТ 6727-80			Прокат класса С 38/23 ГОСТ 380-71*. ГОСТ 8509-72*			ГОСТ 8510-72*						Всего	Общий расход
ф10		Итого	ф8	ф10		Итого	ф5		Итого	L80×6		Итого	L125×80×8		Итого					
2,0		2,0	1,2	—		1,2	0,4		0,4	3,6		3,6	—		—				7,2	48,5
2,0		2,0	1,2	—		1,2	0,4		0,4	3,6		3,6	—		—				7,2	69,1
2,0		2,0	1,2	—		1,2	0,4		0,4	3,6		3,6	—		—				7,2	79,9
2,0		2,0	1,2	—		1,2	0,4		0,4	3,6		3,6	—		—				7,2	102,8
2,0		2,0	—	2,4		2,4	0,4		0,4	—		—	6,0		6,0				10,8	134,4
2,0		2,0	—	2,4		2,4	0,4		0,4	—		—	6,0		6,0				10,8	164,0
2,0		2,0	—	2,4		2,4	0,4		0,4	—		—	6,0		6,0				10,8	187,7
2,0		2,0	1,2	—		1,2	0,4		0,4	3,6		3,6	—		—				7,2	45,0
2,0		2,0	1,2	—		1,2	0,4		0,4	3,6		3,6	—		—				7,2	59,2

Инв.№ подл. | Подпись и дата | Взам.инв.№

Ведомость расхода стали на плиту, кг

Марка плиты	Напрягаемая арматура класса А-IV ГОСТ 5781-81						Итого	Изделия арматурные. Арматура класса А-III ГОСТ 5781-81									Итого	Вр-I ГОСТ 6727-80		Итого	Всего
	ф12	ф18	ф20	ф22				ф6	ф8	ф10	ф12	ф14	ф16	ф18	ф20			ф4	ф5		
1П4-3АIVТ	—	—	25,0	—			25,0	8,4	—	—	6,2	—	—	—	—		14,6	8,6	13,2	21,8	36,4
1П4-4АIVТ	—	—	—	30,2			30,2	2,7	15,2	—	2,0	5,4	—	—	—		25,3	2,4	21,7	24,1	49,4
1П4-5АIVТ	—	40,4	—	—			40,4	2,7	—	23,6	2,0	5,4	—	—	—		33,7	—	30,1	30,1	63,8
1П4-6АIVТ	—	—	50,0	—			50,0	—	4,5	—	33,8	—	3,6	9,0	—		50,9	—	30,1	30,1	81,0
1П4-7АIVТ	—	—	—	60,4			60,4	7,7	4,5	—	33,8	—	3,6	—	11,1		60,7	—	25,0	25,0	85,7
1П3-1АIVТ-1	9,8	—	—	—			9,8	—	1,9	32,4	2,0	—	—	—	—		36,3	14,2	13,4	27,6	63,9
1П3-1АIVТ-2	9,8	—	—	—			9,8	—	1,9	31,6	2,0	—	—	—	—		35,5	14,2	13,4	27,6	63,1
1П3-1АIVТ-3	9,8	—	—	—			9,8	—	1,9	—	26,2	—	—	—	—		28,1	14,2	13,4	27,6	55,7

Продолжение ведомости

Изделия закладные. Арматура класса А-II марки 10ГТ			Арматура класса А-III ГОСТ 5781-81					Вр-I ГОСТ 6727-80			Прокат класса С 38/23 ГОСТ 380-71*. ГОСТ 8509-72*			ГОСТ 8510-72*			ГОСТ 103-76			Всего	Общий расход
ф10		Итого	ф8	ф10			Итого	ф5		Итого	L80×6		Итого	L125×80×8		Итого	-8×110		Итого		
2,0		2,0	1,2	—			1,2	0,4		0,4	3,6		3,6	—		—	—		—	7,2	68,6
2,0		2,0	1,2	—			1,2	0,4		0,4	3,6		3,6	—		—	—		—	7,2	86,8
2,0		2,0	—	2,4			2,4	0,4		0,4	—		—	6,0		6,0	—		—	10,8	115,0
2,0		2,0	—	2,4			2,4	0,4		0,4	—		—	6,0		6,0	—		—	10,8	141,8
2,0		2,0	—	2,4			2,4	0,4		0,4	—		—	6,0		6,0	—		—	10,8	156,9
2,0		2,0	1,2	1,2			2,4	0,4		0,4	3,6		3,6	—		—	3,6		3,6	12,0	85,7
2,0		2,0	1,2	1,2			2,4	0,4		0,4	3,6		3,6	—		—	3,6		3,6	12,0	84,9
2,0		2,0	1,2	1,2			2,4	0,4		0,4	3,6		3,6	—		—	3,6		3,6	12,0	77,5

Ведомость расхода стали на плиту, кг

Марка плиты	Напрягаемая арматура класса Ат-V ск ГОСТ 10884-81						Итого	Изделия арматурные. Арматура класса А-III ГОСТ 5781-81										Арматура класса Вр-I ГОСТ 6727-80			Всего
	ф10	ф12	ф16	ф18	ф20	ф22		ф6	ф8	ф10	ф12	ф14	ф16	ф18	ф20		Итого	ф4	ф5	Итого	
1П3-1АтVскТ-П	—	9,8	—	—	—	—	9,8	—	1,9	—	2,0	—	—	—	—		3,9	14,2	13,4	27,6	31,5
1П3-2АтVскТ-П	—	—	—	22,2	—	—	22,2	—	—	—	6,2	—	—	—	—		6,2	13,1	15,2	28,3	34,5
1П3-3АтVскТ-П	—	—	—	—	27,4	—	27,4	9,2	—	—	6,2	—	—	—	—		15,4	10,4	13,7	24,1	39,5
1П3-4АтVскТ-П	—	—	—	—	—	33,2	33,2	2,7	16,4	—	2,0	5,4	—	—	—		26,5	3,0	23,5	26,5	53,0
1П3-5АтVскТ-П	—	—	—	44,4	—	—	44,4	2,7	—	25,6	2,0	5,4	—	—	—		35,7	—	33,1	33,1	68,8
1П3-6АтVскТ-П	—	—	—	—	54,8	—	54,8	—	4,5	—	36,6	—	3,6	9,0	—		53,7	—	33,1	33,1	86,8
1П3-7АтVскТ-П	—	—	—	—	—	66,4	66,4	8,6	4,5	—	36,6	—	3,6	—	11,1		64,4	—	27,3	27,3	91,7
1П4-1АтVскТ-П	6,2	—	—	—	—	—	6,2	—	1,9	—	2,0	—	—	—	—		3,9	12,1	12,8	24,9	28,8
1П4-2АтVскТ-П	—	—	16,0	—	—	—	16,0	—	—	—	6,2	—	—	—	—		6,2	11,0	14,6	25,6	31,8

Продолжение ведомости

Изделия закладные. Арматура класса А-II марки 10ГТ ГОСТ 5781-81			Арматура класса А-III ГОСТ 5781-81				Арматура класса Вр-I ГОСТ 6727-80			Прокат класса С 38/23 ГОСТ 380-71* ГОСТ 8509-72*			ГОСТ 8510-72*						Всего	Общий расход
ф10		Итого	ф8	ф10		Итого	ф5		Итого	L80×6		Итого	L125×80×8		Итого					
2,0		2,0	1,2	—		1,2	0,4		0,4	3,6		3,6	—		—				7,2	48,5
2,0		2,0	1,2	—		1,2	0,4		0,4	3,6		3,6	—		—				7,2	63,9
2,0		2,0	1,2	—		1,2	0,4		0,4	3,6		3,6	—		—				7,2	74,1
2,0		2,0	1,2	—		1,2	0,4		0,4	3,6		3,6	—		—				7,2	93,4
2,0		2,0	—	2,4		2,4	0,4		0,4	—		—	6,0		6,0				10,8	124,0
2,0		2,0	—	2,4		2,4	0,4		0,4	—		—	6,0		6,0				10,8	152,4
2,0		2,0	—	2,4		2,4	0,4		0,4	—		—	6,0		6,0				10,8	168,9
2,0		2,0	1,2	—		1,2	0,4		0,4	3,6		3,6	—		—				7,2	42,2
2,0		2,0	1,2	—		1,2	0,4		0,4	3,6		3,6	—		—				7,2	55,0

Инв. № подл. | Подпись и дата | Взам. инв. №

Ведомость расхода стали на плиту, кг

Марка плиты	Напрягаемая арматура класса Ат-VСК ГОСТ 10884-81						Итого	Изделия арматурные. Арматура класса А-III ГОСТ 5781-81									Итого	Вр-I ГОСТ 6727-80		Итого	Всего
	ф12	ф16	ф18	ф20				ф6	ф8	ф10	ф12	ф14	ф16	ф18	ф20			ф4	ф5		
1ПГ4-3АтVСКТ-П	—	—	20,2	—			20,2	8,4	—	—	6,2	—	—	—	—		14,6	8,6	13,2	21,8	36,4
1ПГ4-4АтVСКТ-П	—	—	—	25,0			25,0	2,7	15,2	—	2,0	5,4	—	—	—		25,3	2,4	21,7	24,1	49,4
1ПГ4-5АтVСКТ-П	—	32,0	—	—			32,0	2,7	—	23,6	2,0	5,4	—	—	—		33,7	—	30,1	30,1	63,8
1ПГ4-6АтVСКТ-П	—	—	40,4	—			40,4	—	4,5	—	33,8	—	3,6	9,0	—		50,9	—	30,1	30,1	81,0
1ПГ4-7АтVСКТ-П	—	—	—	50,0			50,0	7,7	4,5	—	33,8	—	3,6	—	11,1		60,7	—	25,0	25,0	85,7
1ПЗ-1АтVСКТ-1П	9,8	—	—	—			9,8	—	1,9	32,4	2,0	—	—	—	—		36,3	14,2	13,4	27,6	63,9
1ПЗ-1АтVСКТ-2П	9,8	—	—	—			9,8	—	1,9	31,6	2,0	—	—	—	—		35,5	14,2	13,4	27,6	63,1
1ПЗ-1АтVСКТ-3П	9,8	—	—	—			9,8	—	1,9	—	26,2	—	—	—	—		28,1	14,2	13,4	27,6	55,7

Продолжение ведомости

Изделия закладные. Арматура класса А-II марки 10ГТ ГОСТ 5781-81			Арматура класса А-III ГОСТ 5781-81				Арматура класса Вр-I ГОСТ 6727-80			Прокат класса С 38/23 ГОСТ 380-71*: ГОСТ 8509-72*			ГОСТ 8510-72*			ГОСТ 103-76			Всего	Общий расход
ф10		Итого	ф8	ф10		Итого	ф5		Итого	L80×6		Итого	L125×80×8		Итого	-8×110		Итого		
2,0		2,0	1,2	—		1,2	0,4		0,4	3,6		3,6	—		—	—		—	7,2	63,8
2,0		2,0	1,2	—		1,2	0,4		0,4	3,6		3,6	—		—	—		—	7,2	81,6
2,0		2,0	—	2,4		2,4	0,4		0,4	—		—	6,0		6,0	—		—	10,8	106,6
2,0		2,0	—	2,4		2,4	0,4		0,4	—		—	6,0		6,0	—		—	10,8	132,2
2,0		2,0	—	2,4		2,4	0,4		0,4	—		—	6,0		6,0	—		—	10,8	146,5
2,0		2,0	1,2	1,2		2,4	0,4		0,4	3,6		3,6	—		—	3,6		3,6	12,0	85,7
2,0		2,0	1,2	1,2		2,4	0,4		0,4	3,6		3,6	—		—	3,6		3,6	12,0	84,9
2,0		2,0	1,2	1,2		2,4	0,4		0,4	3,6		3,6	—		—	3,6		3,6	12,0	77,5

Ведомость расхода стали на плиту, кг

Марка плиты	Напрягаемая арматура класса						Итого	Изделия арматурные													Всего
								Арматура класса													
	Ат-V							А-III										Вр-I			
	ГОСТ 10884-81							ГОСТ 5781-81										ГОСТ 6727-80			
	ф10	ф12	ф16	ф18	ф20	ф22		ф6	ф8	ф10	ф12	ф14	ф16	ф18	ф20		Итого	ф4	ф5	Итого	
1П3-1АтVT	—	9,8	—	—	—	—	9,8	—	1,9	—	2,0	—	—	—	—		3,9	14,2	13,4	27,6	31,5
1П3-2АтVT	—	—	—	22,2	—	—	22,2	—	—	—	6,2	—	—	—	—		6,2	13,1	15,2	28,3	34,5
1П3-3АтVT	—	—	—	—	27,4	—	27,4	9,2	—	—	6,2	—	—	—	—		15,4	10,4	13,7	24,1	39,5
1П3-4АтVT	—	—	—	—	—	33,2	33,2	2,7	16,4	—	2,0	5,4	—	—	—		26,5	3,0	23,5	26,5	53,0
1П3-5АтVT	—	—	—	44,4	—	—	44,4	2,7	—	25,6	2,0	5,4	—	—	—		35,7	—	33,1	33,1	68,8
1П3-6АтVT	—	—	—	—	54,8	—	54,8	—	4,5	—	36,6	—	3,6	9,0	—		53,7	—	33,1	33,1	86,8
1П3-7АтVT	—	—	—	—	—	66,4	66,4	8,6	4,5	—	36,6	—	3,6	—	11,1		64,4	—	27,3	27,3	91,7
1П4-1АтVT	6,2	—	—	—	—	—	6,2	—	1,9	—	2,0	—	—	—	—		3,9	12,1	12,8	24,9	28,8
1П4-2АтVT	—	—	16,0	—	—	—	16,0	—	—	—	6,2	—	—	—	—		6,2	11,0	14,6	25,6	31,8

Продолжение ведомости

Изделия закладные																			Общий расход
Арматура класса										Прокат класса							Всего		
А-II марки 10ГТ			А-III				Вр-I			С 38/23 ГОСТ 380-71*									
ГОСТ 5781-81							ГОСТ 6727-80			ГОСТ 8509-72*			ГОСТ 8510-72*						
ф10		Итого	ф8	ф10		Итого	ф5		Итого	L80x6		Итого	L125x80x8		Итого				
2,0		2,0	1,2	—		1,2	0,4		0,4	3,6		3,6	—		—				7,2	48,5
2,0		2,0	1,2	—		1,2	0,4		0,4	3,6		3,6	—		—				7,2	63,9
2,0		2,0	1,2	—		1,2	0,4		0,4	3,6		3,6	—		—				7,2	74,1
2,0		2,0	1,2	—		1,2	0,4		0,4	3,6		3,6	—		—				7,2	93,4
2,0		2,0	—	2,4		2,4	0,4		0,4	—		—	6,0		6,0				10,8	124,0
2,0		2,0	—	2,4		2,4	0,4		0,4	—		—	6,0		6,0				10,8	152,4
2,0		2,0	—	2,4		2,4	0,4		0,4	—		—	6,0		6,0				10,8	168,9
2,0		2,0	1,2	—		1,2	0,4		0,4	3,6		3,6	—		—				7,2	42,2
2,0		2,0	1,2	—		1,2	0,4		0,4	3,6		3,6	—		—				7,2	55,0

Инв.№ подл. | Подпись и дата | Взам.инв.№

Ведомость расхода стали на плиту, кг

Марка плиты	Напрягаемая арматура класса Ат-V ГОСТ 10884-81						Итого	Изделия арматурные. Арматура класса А-III ГОСТ 5781-81										Арматура класса Вр-I ГОСТ 6727-80			Всего
	ф12	ф16	ф18	ф20				ф6	ф8	ф10	ф12	ф14	ф16	ф18	ф20		Итого	ф4	ф5	Итого	
1П4-3АтVT	—	—	20,2	—			20,2	8,4	—	—	6,2	—	—	—	—		14,6	8,6	13,2	21,8	36,4
1П4-4АтVT	—	—	—	25,0			25,0	2,7	15,2	—	2,0	5,4	—	—	—		25,3	2,4	21,7	24,1	49,4
1П4-5АтVT	—	32,0	—	—			32,0	2,7	—	23,6	2,0	5,4	—	—	—		33,7	—	30,1	30,1	63,8
1П4-6АтVT	—	—	40,4	—			40,4	—	4,5	—	33,8	—	3,6	9,0	—		50,9	—	30,1	30,1	81,0
1П4-7АтVT	—	—	—	50,0			50,0	7,7	4,5	—	33,8	—	3,6	—	11,1		60,7	—	25,0	25,0	85,7
1П3-1АтVT-1	9,8	—	—	—			9,8	—	1,9	32,4	2,0	—	—	—	—		36,3	14,2	13,4	27,6	63,9
1П3-1АтVT-2	9,8	—	—	—			9,8	—	1,9	31,6	2,0	—	—	—	—		35,5	14,2	13,4	27,6	63,1
1П3-1АтVT-3	9,8	—	—	—			9,8	—	1,9	—	26,2	—	—	—	—		28,1	14,2	13,4	27,6	55,7

Продолжение ведомости

Изделия закладные. Арматура класса А-II марки 10ГТ ГОСТ 5781-81			Арматура класса А-III ГОСТ 5781-81				Арматура класса Вр-I ГОСТ 6727-80			Прокат класса С 38/23 ГОСТ 380-71* ГОСТ 8509-72*			ГОСТ 8510-72*			ГОСТ 103-76			Всего	Общий расход
ф10		Итого	ф8	ф10		Итого	ф5		Итого	L80×6		Итого	L125×80×8		Итого	-8×110		Итого		
2,0		2,0	1,2	—		1,2	0,4		0,4	3,6		3,6	—		—	—		—	7,2	63,8
2,0		2,0	1,2	—		1,2	0,4		0,4	3,6		3,6	—		—	—		—	7,2	81,6
2,0		2,0	—	2,4		2,4	0,4		0,4	—		—	6,0		6,0	—		—	10,8	106,6
2,0		2,0	—	2,4		2,4	0,4		0,4	—		—	6,0		6,0	—		—	10,8	132,2
2,0		2,0	—	2,4		2,4	0,4		0,4	—		—	6,0		6,0	—		—	10,8	146,5
2,0		2,0	1,2	1,2		2,4	0,4		0,4	3,6		3,6	—		—	3,6		3,6	12,0	85,7
2,0		2,0	1,2	1,2		2,4	0,4		0,4	3,6		3,6	—		—	3,6		3,6	12,0	84,9
2,0		2,0	1,2	1,2		2,4	0,4		0,4	3,6		3,6	—		—	3,6		3,6	12,0	77,5

Ведомость расхода стали на плиту, кг

Марка плиты	Напрягаемая арматура класса Ат-V ГОСТ 10884-81					Итого	Изделия арматурные. Арматура класса А-III ГОСТ 5781-81								Итого	Арматура класса Вр-I ГОСТ 6727-80		Итого	Всего
	ф10	ф14	ф16	ф18	ф20		ф6	ф8	ф10	ф12	ф14	ф16	ф18			ф4	ф5		
1П3-1АтV-Т	6,8	—	—	—	—	6,8	—	1,9	—	2,0	—	—	—		3,9	14,2	13,4	27,6	31,5
1П3-2АтVТ	—	—	17,6	—	—	17,6	—	—	—	6,2	—	—	—		6,2	13,1	15,2	28,3	34,5
1П3-3АтVТ	—	—	—	22,2	—	22,2	9,2	—	—	6,2	—	—	—		15,4	10,4	13,7	24,1	39,5
1П3-4АтVТ	—	—	—	—	27,4	27,4	2,7	16,4	—	2,0	5,4	—	—		26,5	3,0	23,5	26,5	53,0
1П3-5АтVТ	—	—	35,2	—	—	35,2	2,7	—	25,6	2,0	5,4	—	—		35,7	—	33,1	33,1	68,8
1П3-6АтVТ	—	—	—	44,4	—	44,4	—	4,5	—	36,6	—	3,6	9,0		53,7	—	33,1	33,1	86,8
1П4-1АтVТ	6,2	—	—	—	—	6,2	—	1,9	—	2,0	—	—	—		3,9	12,1	12,8	24,9	28,8
1П4-2АтVТ	—	12,2	—	—	—	12,2	—	—	—	6,2	—	—	—		6,2	11,0	14,6	25,6	31,8

Продолжение ведомости

Изделия закладные. Арматура класса А-II марки 10ГТ ГОСТ 5781-81			Арматура класса А-III ГОСТ 5781-81				Арматура класса Вр-I ГОСТ 6727-80			Прокат класса С 38/23 ГОСТ 380-71* ГОСТ 8509-72*			ГОСТ 8510-72*						Всего	Общий расход
ф10		Итого	ф8	ф10		Итого	ф5		Итого	L80×6		Итого	L125×80×8		Итого					
2,0		2,0	1,2	—		1,2	0,4		0,4	3,6		3,6	—		—				7,2	45,5
2,0		2,0	1,2	—		1,2	0,4		0,4	3,6		3,6	—		—				7,2	59,3
2,0		2,0	1,2	—		1,2	0,4		0,4	3,6		3,6	—		—				7,2	68,9
2,0		2,0	1,2	—		1,2	0,4		0,4	3,6		3,6	—		—				7,2	87,6
2,0		2,0	—	2,4		2,4	0,4		0,4	—		—	6,0		6,0				10,8	114,8
2,0		2,0	—	2,4		2,4	0,4		0,4	—		—	6,0		6,0				10,8	142,0
2,0		2,0	1,2	—		1,2	0,4		0,4	3,6		3,6	—		—				7,2	42,2
2,0		2,0	1,2	—		1,2	0,4		0,4	3,6		3,6	—		—				7,2	51,2

Инв. № подл. | Подпись и дата | Взам. инв. №

Ведомость расхода стали на плиту, кг

Марка плиты	Напрягаемая арматура класса Ат-VI ГОСТ 10884-81						Итого	Изделия арматурные. Арматура класса А-III ГОСТ 5781-81								Итого	Арматура класса Вр-I ГОСТ 6727-80		Итого	Всего
	ф10	ф14	ф16	ф18				ф6	ф8	ф10	ф12	ф14	ф16	ф18			ф4	ф5		
1ПЧ-3АтVIT	—	—	16,0	—			16,0	8,4	—	—	6,2	—	—	—		14,6	8,6	13,2	21,8	36,4
1ПЧ-4АтVIT	—	—	—	20,2			20,2	2,7	15,2	—	2,0	5,4	—	—		25,3	2,4	21,7	24,1	49,4
1ПЧ-5АтVIT	—	24,4	—	—			24,4	2,7	—	23,6	2,0	5,4	—	—		33,7		30,1	30,1	63,8
1ПЧ-6АтVIT	—	—	32,0	—			32,0	—	4,5	—	33,8	—	3,6	9,0		50,9		30,1	30,1	81,0
1П3-1АтVIT-1	6,8	—	—	—			6,8	—	1,9	32,4	2,0	—	—	—		36,3	14,2	13,4	27,6	63,9
1П3-1АтVIT-2	6,8	—	—	—			6,8	—	1,9	31,6	2,0	—	—	—		35,5	14,2	13,4	27,6	63,1
1П3-1АтVIT-3	6,8	—	—	—			6,8	—	1,9	—	26,2	—	—	—		28,1	14,2	13,4	27,6	55,7

Продолжение ведомости

Изделия закладные. Арматура класса А-II марки 10ГТ ГОСТ 5781-81			Арматура класса А-III ГОСТ 5781-81				Арматура класса Вр-I ГОСТ 6727-80			Прокат класса С38/23 ГОСТ 380-71*. ГОСТ 8509-72*			ГОСТ 8510-72*			ГОСТ 103-76			Всего	Общий расход
ф10		Итого	ф8	ф10		Итого	ф5		Итого	L80×6		Итого	L125×80×6		Итого	-8×110		Итого		
2,0		2,0	1,2	—		1,2	0,4		0,4	3,6		3,6	—		—	—		—	7,2	59,6
2,0		2,0	1,2	—		1,2	0,4		0,4	3,6		3,6	—		—	—		—	7,2	76,8
2,0		2,0	—	2,4		2,4	0,4		0,4	—		—	6,0		6,0	—		—	10,8	99,0
2,0		2,0	—	2,4		2,4	0,4		0,4	—		—	6,0		6,0	—		—	10,8	123,8
2,0		2,0	1,2	1,2		2,4	0,4		0,4	3,6		3,6	—		—	3,6		3,6	12,0	82,7
2,0		2,0	1,2	1,2		2,4	0,4		0,4	3,6		3,6	—		—	3,6		3,6	12,0	81,9
2,0		2,0	1,2	1,2		2,4	0,4		0,4	3,6		3,6	—		—	3,6		3,6	12,0	74,5

Ведомость расхода стали на плиту, кг

Марка плиты	Напрягаемая арматура класса Ат-V СК ГОСТ 10884-81						Итого	Изделия арматурные. Арматура класса А-III ГОСТ 5781-81							Вр-I ГОСТ 6727-80			Всего
	ф10	ф14	ф16	ф18	ф20	ф22		ф6	ф8	ф10	ф12	ф14		Итого	ф4	ф5	Итого	
1П5-1АтVСКТ-П	6.8	—	—	—	—	—	6.8	—	—	0.8	—	—		0.8	10.4	13.3	23.7	24.5
1П5-2АтVСКТ-П	—	13.4	—	—	—	—	13.4	—	1.0	0.8	—	—		1.8	10.4	12.9	23.3	25.1
1П5-3АтVСКТ-П	—	—	17.6	—	—	—	17.6	—	1.0	0.8	—	—		1.8	10.4	12.9	23.3	25.1
1П5-4АтVСКТ-П	—	—	—	22.2	—	—	22.2	9.2	—	2.5	—	—		11.7	9.7	8.1	17.8	29.5
1П5-5АтVСКТ-П	—	—	—	—	27.4	—	27.4	9.2	—	2.5	—	—		11.7	9.7	8.1	17.8	29.5
1П5-6АтVСКТ-П	—	—	—	—	—	33.2	33.2	1.6	16.4	0.8	2.6	—		21.4	—	22.2	22.2	43.6
1П5-7АтVСКТ-П	—	—	—	44.4	—	—	44.4	1.6	16.4	0.8	—	3.4		22.2	—	22.2	22.2	44.4

Продолжение ведомости

Изделия закладные. Арматура класса АII марки 10ГТ ГОСТ 5781-81			Арматура класса А-III ГОСТ 5781-81				Арматура класса Вр-I ГОСТ 6727-80			Прокат класса С38/23 ГОСТ 380-71*. ГОСТ 8509-72*			ГОСТ 8510-72*			Всего	Общий расход
ф10		Итого	ф8	ф10		Итого	ф5		Итого	L80×6		Итого	L125×80×8		Итого		
2.0		2.0	1.2	—		1.2	0.4		0.4	3.6		3.6	—		—	7.2	38.5
2.0		2.0	1.2	—		1.2	0.4		0.4	3.6		3.6	—		—	7.2	45.7
2.0		2.0	1.2	—		1.2	0.4		0.4	3.6		3.6	—		—	7.2	49.9
2.0		2.0	1.2	—		1.2	0.4		0.4	3.6		3.6	—		—	7.2	58.9
2.0		2.0	1.2	—		1.2	0.4		0.4	3.6		3.6	—		—	7.2	64.1
2.0		2.0	1.2	—		1.2	0.4		0.4	3.6		3.6	—		—	7.2	84.0
2.0		2.0	—	2.4		2.4	0.4		0.4	—		—	6.0		6.0	10.8	99.6

Ведомость расхода стали на плиту, кг

Марка плиты	Напрягаемая арматура класса Ат-VI ГОСТ 10884-81						Итого	Изделия арматурные. Арматура класса А-III ГОСТ 5781-81									Арматура класса Вр-I ГОСТ 6727-80			Всего
	ф10	ф14	ф16	ф18				ф6	ф8	ф10	ф12	ф14	ф16	ф18		Итого	ф4	ф5	Итого	
1ПН-3АтVIT	—	—	16,0	—			16,0	8,4	—	—	6,2	—	—	—		14,6	8,6	13,2	21,8	36,4
1ПН-4АтVIT	—	—	—	20,2			20,2	2,7	15,2	—	2,0	5,4	—	—		25,3	2,4	21,7	24,1	49,4
1ПН-5АтVIT	—	24,4	—	—			24,4	2,7	—	23,6	2,0	5,4	—	—		33,7		30,1	30,1	63,8
1ПН-6АтVIT	—	—	32,0	—			32,0	—	4,5	—	33,8	—	3,6	9,0		50,9		30,1	30,1	81,0
1П3-1АтVIT-1	6,8	—	—	—			6,8	—	1,9	32,4	2,0	—	—	—		36,3	14,2	13,4	27,6	63,9
1П3-1АтVIT-2	6,8	—	—	—			6,8	—	1,9	31,6	2,0	—	—	—		35,5	14,2	13,4	27,6	63,1
1П3-1АтVIT-3	6,8	—	—	—			6,8	—	1,9	—	26,2	—	—	—		28,1	14,2	13,4	27,6	55,7

Продолжение ведомости

Изделия закладные. Арматура класса А-II марки 10ГТ ГОСТ 5781-81			Арматура класса А-III ГОСТ 5781-81				Арматура класса Вр-I ГОСТ 6727-80			Прокат класса С38/23 ГОСТ 380-71*: ГОСТ 8509-72*			ГОСТ 8510-72*			ГОСТ 103-76			Всего	Общий расход
ф10		Итого	ф8	ф10		Итого	ф5		Итого	L80×6		Итого	L125×80×8		Итого	-8×110		Итого		
2,0		2,0	1,2	—		1,2	0,4		0,4	3,6		3,6	—		—	—		—	7,2	53,6
2,0		2,0	1,2	—		1,2	0,4		0,4	3,6		3,6	—		—	—		—	7,2	76,8
2,0		2,0	—	2,4		2,4	0,4		0,4	—		—	6,0		6,0	—		—	10,8	99,0
2,0		2,0	—	2,4		2,4	0,4		0,4	—		—	6,0		6,0	—		—	10,8	123,8
2,0		2,0	1,2	1,2		2,4	0,4		0,4	3,6		3,6	—		—	3,6		3,6	12,0	82,7
2,0		2,0	1,2	1,2		2,4	0,4		0,4	3,6		3,6	—		—	3,6		3,6	12,0	81,9
2,0		2,0	1,2	1,2		2,4	0,4		0,4	3,6		3,6	—		—	3,6		3,6	12,0	74,5

Ведомость расхода стали на плиту, кг

Марка плиты	Напрягаемая арматура класса Ат-V ГОСТ 10884-81						Итого	Изделия арматурные. Арматура класса А-III ГОСТ 5781-81							Арматура класса Вр-I ГОСТ 6727-80			Всего
	ф10	ф14	ф16	ф18	ф20	ф22		ф6	ф8	ф10	ф12	ф14		Итого	ф4	ф5	Итого	
1П5-1 АтVT	6,8	—	—	—	—	—	6,8	—	—	0,8	—	—		0,8	10,4	13,3	23,7	24,5
1П5-2 АтVT	—	13,4	—	—	—	—	13,4	—	1,0	0,8	—	—		1,8	10,4	12,9	23,3	25,1
1П5-3 АтVT	—	—	17,6	—	—	—	17,6	—	1,0	0,8	—	—		1,8	10,4	12,9	23,3	25,1
1П5-4 АтVT	—	—	—	22,2	—	—	22,2	9,2	—	2,5	—	—		11,7	9,7	8,1	17,8	29,5
1П5-5 АтVT	—	—	—	—	27,4	—	27,4	9,2	—	2,5	—	—		11,7	9,7	8,1	17,8	29,5
1П5-6 АтVT	—	—	—	—	—	33,2	33,2	1,6	16,4	0,8	2,6	—		21,4	—	22,2	22,2	43,6
1П5-7 АтVT	—	—	—	44,4	—	—	44,4	1,6	16,4	0,8	—	3,4		22,2	—	22,2	22,2	44,4

Продолжение ведомости

Изделия закладные. Арматура класса АII марки 10ГТ ГОСТ 5781-81			Арматура класса А-III ГОСТ 5781-81				Арматура класса Вр-I ГОСТ 6727-80			Прокат класса С 38/23 ГОСТ 380-71* ГОСТ 8509-72*			ГОСТ 8510-72*			Всего	Общий расход
ф10		Итого	ф8	ф10		Итого	ф5		Итого	L80×6		Итого	L125×80×8		Итого		
2,0		2,0	1,2	—		1,2	0,4		0,4	3,6		3,6	—		—	7,2	38,5
2,0		2,0	1,2	—		1,2	0,4		0,4	3,6		3,6	—		—	7,2	45,7
2,0		2,0	1,2	—		1,2	0,4		0,4	3,6		3,6	—		—	7,2	49,9
2,0		2,0	1,2	—		1,2	0,4		0,4	3,6		3,6	—		—	7,2	58,9
2,0		2,0	1,2	—		1,2	0,4		0,4	3,6		3,6	—		—	7,2	64,1
2,0		2,0	1,2	—		1,2	0,4		0,4	3,6		3,6	—		—	7,2	84,0
2,0		2,0	—	2,4		2,4	0,4		0,4	—		—	6,0		6,0	10,8	99,6

Инв. № подл. | Подпись и дата | Взам. инв. №

Ведомость расхода стали на плиту, кг

Марка плиты	Напрягаемая арматура класса						Итого	Изделия арматурные									Всего
								Арматура класса									
	Ат-V ГОСТ 10884-81							А-III ГОСТ 5781-81						Вр-I ГОСТ 6727-80			
	ф10	ф12	ф14	ф16	ф18	ф22		ф6	ф8	ф10	ф12		Итого	ф4	ф5	Итого	
1П5-1АтVIIT	6.8	—	—	—	—	—	6.8	—	—	0.8	—		0.8	10.4	13.3	23.7	24.5
1П5-2АтVIIT	—	9.8	—	—	—	—	9.8	—	1.0	0.8	—		1.8	10.4	12.9	23.3	25.1
1П5-3АтVIIT	—	—	13.4	—	—	—	13.4	—	1.0	0.8	—		1.8	10.4	12.9	23.3	25.1
1П5-4АтVIIT	—	—	—	17.6	—	—	17.6	9.2	—	2.5	—		11.7	9.7	8.1	17.8	29.5
1П5-5АтVIIT	—	—	—	—	22.2	—	22.2	9.2	—	2.5	—		11.7	9.7	8.1	17.8	29.5
1П5-6АтVIIT	—	—	—	—	—	33.2	33.2	1.6	16.4	0.8	2.6		21.4	—	22.2	22.2	43.6

Продолжение ведомости

Изделия закладные													Общий расход
Арматура класса									Прокат класса			Всего	
АII марки 10ГТ			А-III			Вр-I			С 38/23 ГОСТ 380-71*				
ГОСТ 5781-81						ГОСТ 6727-80			ГОСТ 8509-72*				
ф10		Итого	ф8		Итого	ф5		Итого	L80×6		Итого		
2.0		2.0	1.2		1.2	0.4		0.4	3.6		3.6	7.2	38.5
2.0		2.0	1.2		1.2	0.4		0.4	3.6		3.6	7.2	42.1
2.0		2.0	1.2		1.2	0.4		0.4	3.6		3.6	7.2	45.7
2.0		2.0	1.2		1.2	0.4		0.4	3.6		3.6	7.2	54.3
2.0		2.0	1.2		1.2	0.4		0.4	3.6		3.6	7.2	58.9
2.0		2.0	1.2		1.2	0.4		0.4	3.6		3.6	7.2	84.0

Ведомость расхода стали на плиту, кг

Марка плиты	Напрягаемая арматура класса А-IV ГОСТ 5781-81						Итого	Изделия арматурные. Арматура класса А-III ГОСТ 5781-81						Вр-I ГОСТ 6727-80			Всего
	ф10	ф16	ф18	ф20	ф22	ф25		ф6	ф8	ф10	ф12	ф14	Итого	ф4	ф5	Итого	
1П6-1АIVТ	6,2	—	—	—	—	—	6,2	—	—	0,8	—	—	0,8	8,9	12,7	21,6	22,4
1П6-2АIVТ	—	16,0	—	—	—	—	16,0	—	1,0	0,8	—	—	1,8	8,9	12,3	21,2	23,0
1П6-3АIVТ	—	—	20,2	—	—	—	20,2	—	1,0	0,8	—	—	1,8	8,9	12,3	21,2	23,0
1П6-4АIVТ	—	—	—	25,0	—	—	25,0	8,4	—	2,5	—	—	10,9	8,1	8,1	16,2	27,1
1П6-5АIVТ	—	—	—	—	30,2	—	30,2	8,4	—	2,5	—	—	10,9	8,1	8,1	16,2	27,1
1П6-6АIVТ	—	—	—	—	—	38,8	38,8	1,6	15,2	0,8	2,6	—	20,2	—	20,4	20,4	40,6
1П6-7АIVТ	—	—	—	50,0	—	—	50,0	1,6	15,2	0,8		3,4	21,0	—	20,4	20,4	41,4

Продолжение ведомости

Изделия закладные. Арматура класса АII Марки 10ГТ ГОСТ 5781-81			Арматура класса А-III ГОСТ 5781-81				Арматура класса Вр-I ГОСТ 6727-80			Прокат класса С 38/23 ГОСТ 380-71*. ГОСТ 8509-72*			ГОСТ 8510-72*			Всего	Общий расход
ф10		Итого	ф8	ф10		Итого	ф5		Итого	L80×6		Итого	L125×80×8		Итого		
2,0		2,0	1,2	—		1,2	0,4		0,4	3,6		3,6	—		—	7,2	35,8
2,0		2,0	1,2	—		1,2	0,4		0,4	3,6		3,6	—		—	7,2	46,2
2,0		2,0	1,2	—		1,2	0,4		0,4	3,6		3,6	—		—	7,2	50,4
2,0		2,0	1,2	—		1,2	0,4		0,4	3,6		3,6	—		—	7,2	59,3
2,0		2,0	1,2	—		1,2	0,4		0,4	3,6		3,6	—		—	7,2	64,5
2,0		2,0	1,2	—		1,2	0,4		0,4	3,6		3,6	—		—	7,2	86,6
2,0		2,0	—	2,4		2,4	0,4		0,4	—		—	6,0		6,0	10,8	102,2

Инв. № подл. | Подпись и дата | Взам. инв. №

Ведомость расхода стали на плиту, кг

Марка плиты	Напрягаемая арматура класса Ат-V СК ГОСТ 10884-81						Итого	Изделия арматурные. Арматура класса А-III ГОСТ 5781-81							Арматура класса Вр-I ГОСТ 6727-80			Всего
	ф10	ф14	ф16	ф18	ф20	ф22		ф6	ф8	ф10	ф12	ф14		Итого	ф4	ф5	Итого	
1ПБ-1 АтVСКТ-П	6,2	—	—	—	—	—	6,2	—	—	0,8	—	—		0,8	8,9	12,7	21,6	22,4
1ПБ-2 АтVСКТ-П	—	12,2	—	—	—	—	12,2	—	1,0	0,8	—	—		1,8	8,9	12,3	21,2	23,0
1ПБ-3 АтVСКТ-П	—	—	16,0	—	—	—	16,0	—	1,0	0,8	—	—		1,8	8,9	12,3	21,2	23,0
1ПБ-4 АтVСКТ-П	—	—	—	20,2	—	—	20,2	8,4	—	2,5	—	—		10,9	8,1	8,1	16,2	27,1
1ПБ-5 АтVСКТ-П	—	—	—	—	25,0	—	25,0	8,4	—	2,5	—	—		10,9	8,1	8,1	16,2	27,1
1ПБ-6 АтVСКТ-П	—	—	—	—	—	30,2	30,2	1,6	15,2	0,8	2,6	—		20,2	—	20,4	20,4	40,6
1ПБ-7 АтVСКТ-П	—	—	—	40,4	—	—	40,4	1,6	15,2	0,8	—	3,4		21,0	—	20,4	20,4	41,4

Продолжение ведомости

Изделия закладные. Арматура класса АII марки 10ГТ			Арматура класса А-III ГОСТ 5781-81				Арматура класса Вр-I ГОСТ 6727-80			Прокат класса С 38/23 ГОСТ 380-71* ГОСТ 8509-72*			ГОСТ 8510-72*			Всего	Общий расход
ф10		Итого	ф8	ф10		Итого	ф5		Итого	L80×8		Итого	L125×80×8		Итого		
2,0		2,0	1,2	—		1,2	0,4		0,4	3,6		3,6	—		—	7,2	35,8
2,0		2,0	1,2	—		1,2	0,4		0,4	3,6		3,6	—		—	7,2	42,4
2,0		2,0	1,2	—		1,2	0,4		0,4	3,6		3,6	—		—	7,2	46,2
2,0		2,0	1,2	—		1,2	0,4		0,4	3,6		3,6	—		—	7,2	54,5
2,0		2,0	1,2	—		1,2	0,4		0,4	3,6		3,6	—		—	7,2	59,3
2,0		2,0	1,2	—		1,2	0,4		0,4	3,6		3,6	—		—	7,2	78,0
2,0		2,0	—	2,4		2,4	0,4		0,4	—		—	6,0		6,0	10,8	92,6

Ведомость расхода стали на плиту, кг

Марка плиты	Напрягаемая арматура класса							Изделия арматурные										Всего
								Арматура класса										
	Ат-V						Итого	А-II							Вр-I			
	ГОСТ 10884-81							ГОСТ 5781-81							ГОСТ 6727-80			
	ф10	ф14	ф16	ф18	ф20	ф22		ф6	ф8	ф10	ф12	ф14		Итого	ф4	ф5	Итого	
1П6-1АтVT	6,2	—	—	—	—	—	6,2	—	—	0,8	—	—		0,8	8,9	12,7	21,6	22,4
1П6-2АтVT	—	12,2	—	—	—	—	12,2	—	1,0	0,8	—	—		1,8	8,9	12,3	21,2	23,0
1П6-3АтVT	—	—	16,0	—	—	—	16,0	—	1,0	0,8	—	—		1,8	8,9	12,3	21,2	23,0
1П6-4АтVT	—	—	—	20,2	—	—	20,2	8,4	—	2,5	—	—		10,9	8,1	8,1	16,2	27,1
1П6-5АтVT	—	—	—	—	25,0	—	25,0	8,4	—	2,5	—	—		10,9	8,1	8,1	16,2	27,1
1П6-6АтVT	—	—	—	—	—	30,2	30,2	1,6	15,2	0,8	2,6	—		20,2	—	20,4	20,4	40,6
1П6-7АтVT	—	—	—	40,4	—	—	40,4	1,6	15,2	0,8	—	3,4		21,0	—	20,4	20,4	41,4

Продолжение ведомости

Изделие закладное																Всего	Общий расход
Арматура класса										Прокат класса							
АII марки 10ГТ			А-III				Вр-I			С38/23 ГОСТ 380-71*							
ГОСТ 5781-81							ГОСТ 6727-80			ГОСТ 8509-72*			ГОСТ 8510-72*				
ф10		Итого	ф8	ф10		Итого	ф5		Итого	L80×6		Итого	L125×80×8		Итого		
2,0		2,0	1,2	—		1,2	0,4		0,4	3,6		3,6	—		—	7,2	35,8
2,0		2,0	1,2	—		1,2	0,4		0,4	3,6		3,6	—		—	7,2	42,4
2,0		2,0	1,2	—		1,2	0,4		0,4	3,6		3,6	—		—	7,2	46,2
2,0		2,0	1,2	—		1,2	0,4		0,4	3,6		3,6	—		—	7,2	54,5
2,0		2,0	1,2	—		1,2	0,4		0,4	3,6		3,6	—		—	7,2	59,3
2,0		2,0	1,2	—		1,2	0,4		0,4	3,6		3,6	—		—	7,2	78,0
2,0		2,0	—	2,4		2,4	0,4		0,4	—		—	6,0		6,0	10,8	92,6

Инв. № подл. | Подпись и дата | Взам. инв. №

Ведомость расхода стали на плиту, кг

Марка плиты	Напрягаемая арматура класса Ат-V ГОСТ 10884-81						Итого	Изделия арматурные. Арматура класса А-III ГОСТ 5781-81						Вр-I ГОСТ 6727-80			Всего
	ф10	ф12	ф14	ф16	ф18	ф22		ф6	ф8	ф10	ф12		Итого	ф4	ф5	Итого	
1П6-1АтVIT	6,2	—	—	—	—	—	6,0	—	—	0,8	—		0,8	8,9	12,7	21,6	22,4
1П6-2АтVIT	—	9,0	—	—	—	—	9,0	—	1,0	0,8	—		1,8	8,9	12,3	21,2	23,0
1П6-3АтVIT	—	—	12,2	—	—	—	12,2	—	1,0	0,8	—		1,8	8,9	12,3	21,2	23,0
1П6-4АтVIT	—	—	—	16,0	—	—	16,0	8,4	—	2,5	—		10,9	8,1	8,1	16,2	27,1
1П6-5АтVIT	—	—	—	—	20,2	—	20,2	8,4	—	2,5	—		10,9	8,1	8,1	16,2	27,1
1П6-6АтVIT	—	—	—	—	—	30,2	30,2	1,6	15,2	0,8	2,6		20,2	—	20,4	20,4	40,6

Продолжение ведомости

Изделия закладные. Арматура класса АII марки 10ГТ ГОСТ 5781-81			А-III ГОСТ 5781-81			Вр-I ГОСТ 6727-80			Прокат класса С38/23 ГОСТ 380-71* ГОСТ 8509-72*			Всего	Общий расход
ф10		Итого	ф8		Итого	ф5		Итого	L80×6		Итого		
2,0		2,0	1,2		1,2	0,4		0,4	3,6		3,6	7,2	35,8
2,0		2,0	1,2		1,2	0,4		0,4	3,6		3,6	7,2	39,2
2,0		2,0	1,2		1,2	0,4		0,4	3,6		3,6	7,2	42,4
2,0		2,0	1,2		1,2	0,4		0,4	3,6		3,6	7,2	50,3
2,0		2,0	1,2		1,2	0,4		0,4	3,6		3,6	7,2	54,5
2,0		2,0	1,2		1,2	0,4		0,4	3,6		3,6	7,2	78,0

Инв. № подл. | Подпись и дата | Взам. инв. №